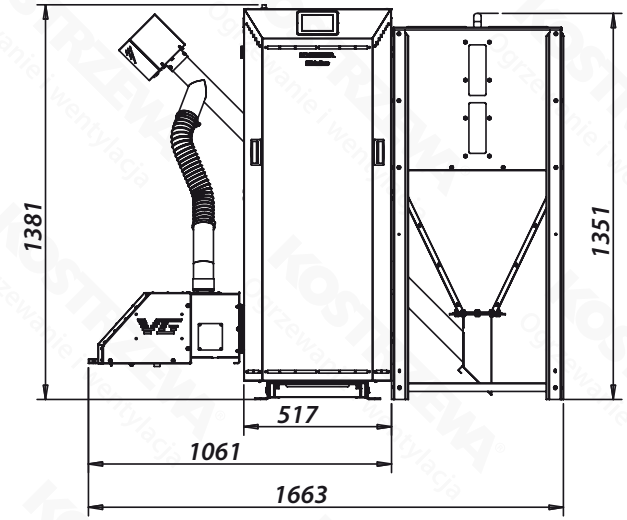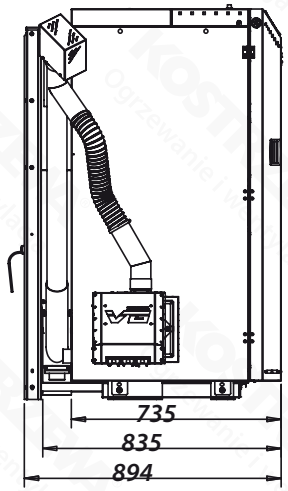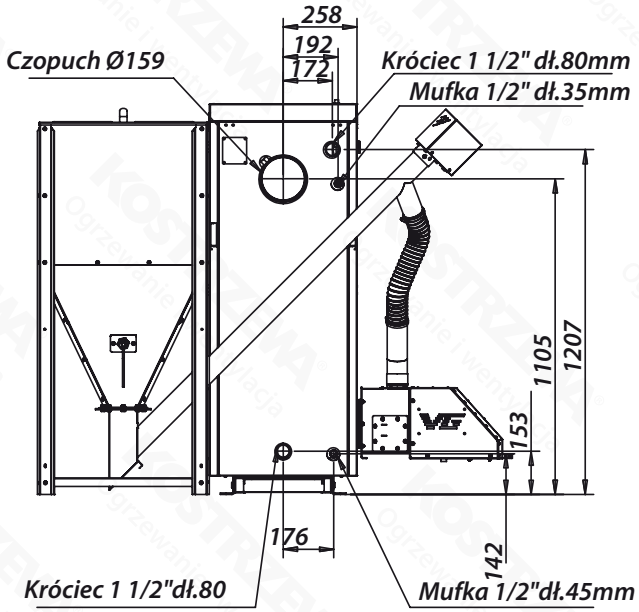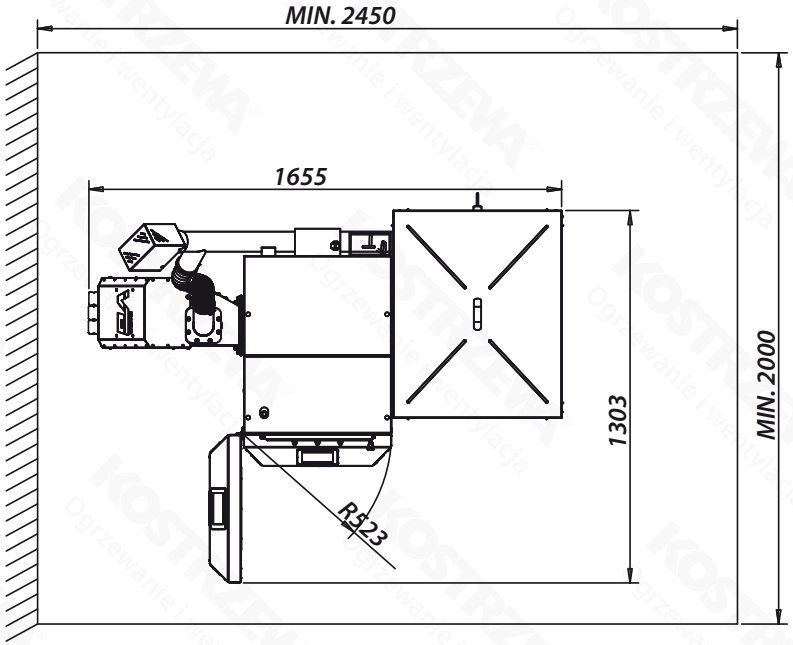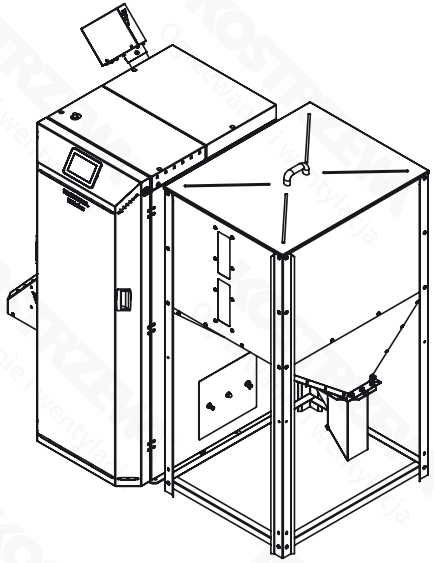Gabaryty - EEI Pellets **16**