KOSTRZEWA®

Ogrzewanie i wentylacja

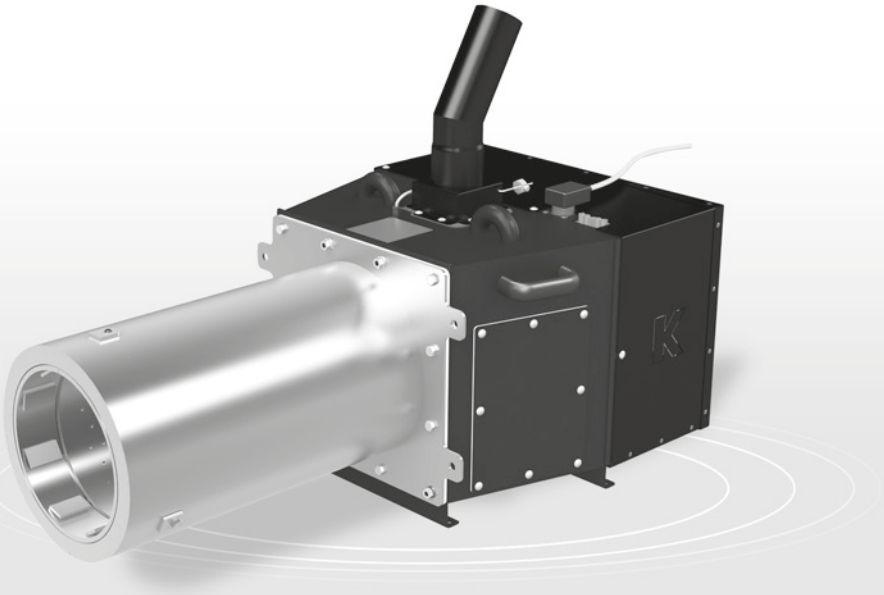

Palnik Platinum Bio SPIN

Instrukcja obsługi

pellet klasa A1

pellet klasa A2

pellet klasa B

Szanowny Użytkowniku urządzenia firmy KOSTRZEWA !

Na wstępie dziękujemy Państwu za wybór urządzenia firmy „KOSTRZEWA", urządzenia najwyższej jakości, wytworzonego przez firmę znaną i docenianą zarówno w Polsce jak i za granicą.

Firma Kostrzewa powstała w roku 1978. Od początku swojej działalności zajmowała się produkcją kotłów c.o. na biomasę i paliwa kopalne. W okresie swojego istnienia firma udoskonala i modernizuje swoje urządzenia tak aby być liderem wśród producentów kotłów na paliwa stałe. W firmie został utworzony dział wdrożeniowo-projektowy, który ma za zadanie ciągłe udoskonalanie urządzeń oraz wprowadzanie w życie nowych technologii.

Chcemy dotrzeć do każdego klienta za pośrednictwem firm, które będą w profesjonalny sposób reprezentować nasze przedsiębiorstwo. Bardzo ważna dla nas jest Państwa opinia o działaniach naszej firmy oraz naszych partnerów. Dążąc do stałego podnoszenia poziomu naszych wyrobów prosimy o zgłaszanie wszelkich uwag dotyczących naszych urządzeń, a także obsługi przez naszych Partnerów.

Ciepłych i komfortowych dni
przez cały rok życzy

Firma KOSTRZEWA sp.k.

Szanowni użytkownicy palnika Platinum Bio SPIN.

Przypominamy, że przed podłączeniem i eksploatacją palnika Platinum Bio SPIN należy dokładnie zapoznać się z niniejszą instrukcją obsługi. Zapewnia to bezpieczną i prawidłową pracę urządzenia.

Przed zainstalowaniem i uruchomieniem palnika należy:!!!

1. Sprawdzić czy dostarczone elementy nie uległy uszkodzeniu podczas transportu
2. Sprawdzić kompletność dostawy
3. Porównać dane z tabliczki znamionowej z danymi z karty gwarancyjnej
4. Przed uruchomieniem kotła należy sprawdzić czy podłączenie do instalacji c.o. oraz przewodu kominowego jest zgodne z zaleceniami producenta.

Podstawowe zasady bezpiecznego użytkowania palnika!

1. Nie otwierać drzwiczek podczas pracy kotła, do którego podłączony jest palnik.
2. Nie należy dopuszczać do całkowitego opróżnienia zbiornika paliwa.
3. Należy uważać na gorące powierzchnie palnika.

Dla Państwa bezpieczeństwa i komfortu użytkowania palnika, prosimy o odesłanie PRAWIDŁOWO WYPEŁNIONYCH (UZUPEŁNIONE WSZYSTKIE WPISY I PIECZĄTKI) KART z części gwarancyjnej oznaczonych „Dla producenta" na adres:

SERWIS KOSTRZEWA
ul. Przemysłowa 11A, 11-500 Giżycko
woj. warmińsko – mazurskie
tel. +48 87 429 56 00 lub +48 87 429 56 23
e-mail: serwis@kostrzewa.com.pl

Odesłanie karty gwarancyjnej pozwoli nam zarejestrować Państwa w naszej bazie użytkowników kotłów oraz zapewnić szybką i rzetelną obsługę serwisową.

WAŻNE !!!

INFORMUJEMY, ŻE NIE ODESŁANIE PRAWIDŁOWO WYPEŁNIONEJ KARTY GWARANCYJNEJ LUB BRAK REJESTRACJI URZĄDZENIA NA PLATFORMIE SERWISOWEJ PRODUCENTA W TERMINIE DO DWÓCH TYGODNI OD DATY URUCHOMIENIA KOTŁA LECZ NIE DŁUŻSZYM NIŻ TRZY MIESIĄCE OD DATY ZAKUPU SKUTKUJE UTRATĄ GWARANCJI NA WSZYSTKIE PODZESPOŁY PALNIKA. UTRATA GWARANCJI SPOWODUJE OPÓŹNIENIE W WYKONANIU NAPRAW ORAZ KONIECZNOŚĆ POKRYCIA PRZEZ UŻYTKOWNIKA PALNIKA KOSZTÓW WSZYSTKICH NAPRAW WRAZ Z KOSZTAMI DOJAZDU SERWISANTA.

Dziękujemy za zrozumienie.

Z wyrazami szacunku,
SERWIS KOSTRZEWA

PLV 11.25

Instrukcja palnika Platinum Bio SPIN

1.	Wstęp	6
2.	Informacje ogólne	6
3.	Charakterystyka techniczna	9
4.	Budowa osprzętu palnika Platinum Bio SPIN	13
5.	Instalacja elektryczna	13
6.	Zalecenia projektowe	18
7.	Uruchamianie, praca i zatrzymanie palnika wraz z zatrzymaniem awaryjnym	22
8.	Prace montażowe	24
9.	Użytkowanie i konserwacja palnika Platinum Bio SPIN	25
10.	Ważne uwagi, wskazówki i zalecenia	31
11.	Likwidacja palnika po upływie czasu jego żywotności	31
12.	Skrócona instrukcja PPOŻ i BHP	31
13.	Przykłady awarii urządzenia i sposoby ich usuwania	32
14.	Warunki gwarancji i odpowiedzialność za wady wyrobu	34

1. Wstęp

Rodzina palników Platinum Bio SPIN aktualnie o mocach nominalnych odpowiednio 56, 110, 165, 230, 330 kW z automatycznym zasilaniem w pellet, wyznacza nowe trendy w spalaniu paliw pochodzenia biologicznego. Konstrukcja palnika, jego usytuowanie i sposób montażu w kotle powodują, iż ma on szeroki zakres zastosowania zarówno w kotłach na paliwo stałe jak również w kotłach gazowych i olejowych.

Palnik Platinum Bio SPIN z obrotowym rusztem to nowatorskie rozwiązanie. Obrotowa komora spalania oraz nadmuchowa powoduje to, że palnik nie trzeba czyścić tak często jak w przypadku palnika ze stałym rusztem.

Dzięki obrotowej komorze paleniskowej palnik oczyszcza się z popiołów, pyłów lotnych i żużli, co powoduje, że palnik cały czas pracuje efektywnie, nie występują spadki mocy palnika, a także nie dochodzi do zapychania się palnika. Palnik Platinum Bio SPIN obsługiwany jest przez szafę przemysłową P1. Prosta i przejrzysta obsługa automatyki palnika (kotła) jest ważnym czynnikiem ułatwiającym i usprawniającym obsługę palnika, kotła a także całego systemu centralnego ogrzewania i podgrzewu ciepłej wody użytkowej.Charakteryzuje się ona komfortem użytkowania od strony operatora dzięki np. zastosowaniu dużego wyświetlacza graficznego, automatyki zaopatrzonej w optymalny i czytelny interfejs.

Najwyższej jakości wykonanie palników z rodziny Platinum Bio SPIN gwarantuje Państwu wysoki standard bezpieczeństwa pracy palnika, żywotność i trwałość urządzenia przy zachowaniu wysokiej sprawności oraz jego niezawodności.

UWAGA!!! NINIEJSZA DOKUMENTACJA TECHNICZNO– RUCHOWA PRZEZNACZONA JEST DLA UŻYTKOWNIKÓW PALNIKÓW PLATINUM BIO SPIN. ZE WZGLĘDU NA SPECYFIKĘ TEGO TYPU PALNIKÓW KLIENT OBOWIĄZANY JEST DO ZAPOZNANIA SIĘ Z JEJ TREŚCIĄ CO ZAPEWNI POPRAWNĄ INSTALACJĘ URZĄDZENIA, JEGO OBSŁUGĘ I KONSERWACJĘ. JEST TO RÓWNIEŻ WARUNEK KONIECZNY DO HONOROWANIA W DALSZEJ EKSPLOATACJI GWARANCJI JAKIEJ UDZIELA PRODUCENT URZĄDZENIA.

UWAGA!
ZAKŁÓCENIA W PRACY URZĄDZENIA SPOWODOWANE NIEPRAWIDŁOWĄ INSTALACJĄ, NIEWŁAŚCIWĄ OBSŁUGĄ I KONSERWACJĄ NIE PODLEGAJĄ REKLAMACJI.

2. Informacje ogólne

UWAGA!!! DOKUMENTACJA TECHNICZNO-RUCHOWA STANOWI INTEGRALNĄ CZĘŚĆ PALNIKA I MUSI BYĆ DOSTARCZONA UŻYTKOWNIKOWI RAZEM Z URZĄDZENIEM.

Montaż należy przeprowadzić zgodnie z zasadami zawartymi w niniejszej dokumentacji oraz obowiązującymi normami i zasadami sztuki budowlanej. Użytkowanie kotła w oparciu o niniejszą dokumentację gwarantuje bezpieczną i bezawaryjną pracę oraz jest podstawą do ewentualnych roszczeń gwarancyjnych.

Producent zastrzega sobie prawo do zmian danych technicznych palnika bez uprzedniego powiadamiania. Firma KOSTRZEWA nie ponosi odpowiedzialności za szkody wynikłe z niewłaściwego zainstalowania urządzenia oraz za nieprzestrzeganie warunków zamieszczonych w Dokumentacji Techniczno-Ruchowej.

2.1 Bezpieczeństwo

1. Należy dokładnie zapoznać się z instrukcja obsługi.
2. Niedopuszczalne jest stosowanie (użytkowanie) palnika poza docelową komora spalania (kotła).
3. Zalecany jest montaż przez wykonawcę instalacji stabilizatora (regulatora) ciągu kominowego zabezpieczenie przed wahaniem ciśnienia wytwarzanego w kominie spalinowym.
4. W całej objętości komory spalania wymagane jest podciśnienie.
5. Zapewnienie właściwej pracy urządzenia (palnika) wymaga zapewnienia odpowiedniego paliwa (o odpowiednich parametrach).
6. Jako paliwo stosowane do spalania w palniku Platinum Bio SPIN należy stosować jak wyszczególnione w dalszej części instrukcji.
7. Podczas przeprowadzania czynności obsługowych należy zadbać o podstawową ochronę przed poparzeniem stosując maski ochronne, rękawice itp.
8. Jeśli jest to zdefiniowane i wymagane należy stosować się do przepisów lokalnych, krajowych a także przestrzegać zaleceń zawartych w niniejszej instrukcji.
9. Bezwzględnie wymagane jest stosowanie się do przepisów PPOŻ oraz krajowych przepisów budowlanych (dotyczących chociażby samej kotłowni).
10. Wszelkie prace instalacyjne, podłączeniowe przeprowadzane przez personel na który nakładany jest wymóg posiadania odpowiednich uprawnień pod rygorem utraty gwarancji musi być przestrzegany.
11. Odpowiedzialność producenta palnika Platinum Bio SPIN ogranicza się do zachowania warunków wstępnych jakie określa niniejsza instrukcja – niestosowanie się do zaleceń i ograniczeń z niej wynikających skutkować może uszkodzeniem produktu, obniżeniem jego trwałości i sprawności, a w skrajnej sytuacji może doprowadzić do wypadku.
12. Należy stosować tylko oryginalne części zamienne. Firma KOSTRZEWA jako producent nie ponosi odpowiedzialności za szkody wynikłe ze stosowanie niewłaściwych części zamiennych.

13. Zabrania się stosowania urządzenia (palnika Platinum Bio SPIN) w obszarze zagrożonym powstaniem pożaru (np. w otoczeniu materiałów łatwopalnych).
14. Wszelkie prace przy urządzeniu należy przeprowadzać przy odłączonym zasilaniu elektrycznym.
15. Do czyszczenia powierzchni palnika stosować należy wyłącznie substancje niepalne.
16. Zabronione jest otwierania drzwi kotła na których zamontowany jest palnik podczas jego pracy.

2.2 Zakres i kontrola dostawy (stan wysyłkowy)

Palnik Platinum Bio SPIN dostarczany jest w jednej części jako spakowane, zabezpieczone folią na palecie i gotowe do montażu urządzenie.
W zakres dostawy w zależności od zamówienia zespołu spalającego paliwo wchodzą:

Palnik

- człon główny palnika Platinum Bio SPIN wraz z zestawem elementów połączeń śrubowych M10 (nakrętek, podkładek i śrub),
- elastyczna rura podająca wraz z opaskami zaciskowymi (element łączący podajnik paliwa z palnikiem),
- szafa przemysłowa P1 lub szafa przemysłowa P2 (opcja).

Zbiornik paliwa (opcja)

- zbiornik paliwa z pokrywą i zsypem

Podajnik paliwa

- rura stalowa, motoreduktor, ślimak

Wszystkie elementy dostarczane w komplecie są spakowane i zabezpieczone na jednej palecie.

UWAGA!
PODCZAS TRANSPORTU PALETA Z ZAWARTOŚCIĄ ZAMÓWIENIOWĄ WINNA BYĆ ZABEZPIECZONA PRZED PRZEMIESZCZANIEM A TAKŻE POWINNA BYĆ CHRONIONA PRZED EWENTUALNYM PRZYGNIECENIEM PRZEZ ELEMENTY ZEWNĘTRZNE. ELEMENTY PALNIKA I OPRZYRZĄDOWANIA PRZECHOWYWANE POWINNY BYĆ BEZWZGLĘDNIE W ZADASZONYM I SUCHYM POMIESZCZENIU NIE NARAŻONYM NA DZIAŁANIE CZYNNIKÓW ZEWNĘTRZNYCH (OPADY ATMOSFERYCZNE, NASŁONECZNIENIE, PRZEMROŻENIE ITP.).

UWAGA!
PRZY ODBIORZE ELEMENTÓW ZAMÓWIENIA (PRZY DOSTAWIE) KONIECZNE JEST SPRAWDZENIE KOMPLETNOŚCI DOSTAWY I STANU ZAWARTOŚCI PO TRANSPORCIE.

Do prawidłowej automatycznej pracy palnika wymagany jest sterownik (regulator) kotłowy wraz z urządzeniami zasilającymi w paliwo (zasobnik wraz z podajnikiem paliwa).

2.3 Wentylacja kotłowni

Upewnij się, że nawiew świeżego powietrza do kotłowni jest zapewniony w ilości przynajmniej takiej samej jak wywiew spalin przez komin. Zwróć uwagę, że spalanie pelletu (owsa) wymaga większego nawiewu powietrza niż spalanie oleju.

2.4 Popiół

Popiół usuwany z palnika i z kotła powinien być składowany w solidnym metalowym pojemniku z pokrywą. Popiół może się tlić przez kilka dni.
Nie przechowuj palnych materiałów w pobliżu palnika oraz utrzymuj kotłownię w czystości, celem zmniejszenia ryzyka pożaru.

2.5 Kocioł

Palnik Platinum Bio SPIN może byś stosowany do kotłów umożliwiających pracę palnika wyłącznie w poziomie. Wielkość komory powinna gwarantować niezakłócone rozwijanie się płomienia. Kontakt płomienia z jakąkolwiek częścią komory spalania urządzenia grzewczego jest niewskazany ze względu na generowanie dodatkowych naprężeń termicznych. W wyjątkowych przypadkach może wystąpić konieczność użycia elementu przejściowego (adaptera) palnika, który to firma KOSTRZEWA po wstępnych ustaleniach jest w stanie dostarczyć.

2. Informacje ogólne

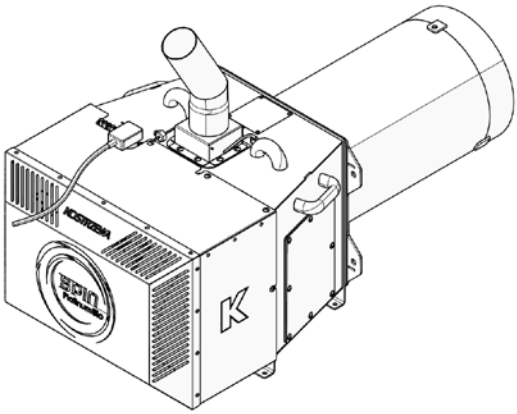

Rys: Palnik Platinum Bio SPIN 56-330 [kW]

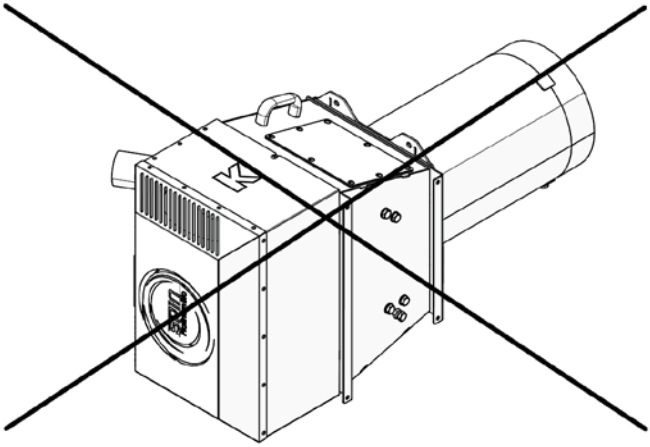

3. Charakterystyka techniczna

Praca palnika Platinum Bio SPIN oparta jest na właściwie prowadzonym procesie spalania paliwa drzewnego pellet. Palniki rodziny Platinum Bio SPIN charakteryzują się niską emisją szkodliwych substancji do otoczenia, oszczędną i cichą pracą, dużą trwałością i niezawodnością.

Płomień wytworzony w skutek spalania paliwa z biomasy przy praktycznie rzecz biorąc ciągłym podawaniu paliwa ma kształt cylindryczno – stożkowy ukierunkowany wzdłuż rusztu. Zawirowanie płomienia powoduje oddzielenie się cząstek lotnych oraz odpowiednie kształtowanie kity płomienia. Konstrukcja rusztu, konstrukcja palnika pozwala w optymalny sposób na wykorzystanie powierzchni grzewczej urządzenia kotłowego praktycznie o dowolnym kształcie komory spalania, nie naraża części wymiennikowej na nieracjonalne obciążenia termiczne (cieplne). Dzięki temu jesteśmy w stanie zaoferować Państwu jednocześnie urządzenie trwałe, żywotne i co ważne przy tym ekonomiczne.

Praca palnika Platinum Bio SPIN realizowana jest w systemie modulowanym mogącym spalać następujące paliwa wg normy PN-EN ISO 17225-2:

- biopaliwo (pellet) klasy A1
- biopaliwo (pellet) klasy A2
- biopaliwo (pellet) klasy B.

Podstawowe wymiary palnika Platinum Bio SPIN przedstawia rysunek „Rys. Schemat wymiarowy palnika Platinum Bio SPIN" oraz w tabeli „Wymiary palników Platinum Bio SPIN - wymiary w [mm]".

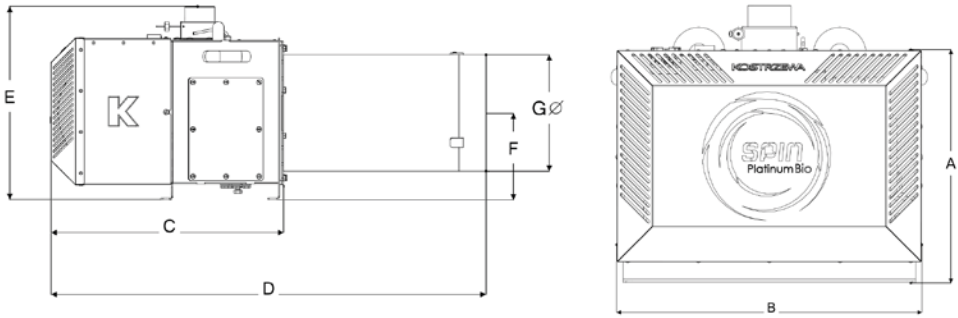

Rys: Schemat wymiarowy palnika Platinum Bio SPIN

Wymiary palników Platinum Bio SPIN - wymiary w [mm]

Wymiar [mm]	PB SPIN 56 kW	PB SPIN 110 kW	PB SPIN 165 kW	PB SPIN 230 kW	PB SPIN 330 kW
A	360	360	378	435	475
B	486	486	497	514	556
C	523	523	543	543	543
D	856	956	1016	1188	1193
E	449	433	451	507	548
F	189	189	202	237	253
ØG	230	230	272	300	350

3. Charakterystyka techniczna

3.1 Karta katalogowa Palnika Platinum Bio SPIN

TYP PALNIKA	SI	PB SPIN 56 kW	PB SPIN 110 kW	PB SPIN 165 kW	PB SPIN 230 kW	PB SPIN 330 kW
Zakres znamionowej mocy cieplnej	[kW]	17÷56	33÷110	50÷165	69÷230	99÷330
Paliwo	-	pellet	pellet	pellet	pellet	pellet
Średnica króćca zasilania w paliwo zewn./wew.	[Ø mm]	70/65	70/65	70/65	70/65	70/65
Wentylator • Pobierana moc • Prędkość obrotowa	[W] [obr/min]	• 176 • 2050	• 210 • 2500	• 400 • 1950	• 400 • 1950	• 400 • 1950
Stopień ochrony	IP	40	40	40	40	40
Maksymalny pobór mocy elektrycznej	[W]	450	515	575	1365	1400
Zasilanie elektryczne	[V] [Hz] [A]	230 50 2	230 50 2	230 50 2	230 50 2	230 50 2
Masa	[kg]	59	69	80	105	125
Przybliżone zużycie paliwa* • Moc nominalna • Moc minimalna	 [kg/h] [kg/h]	 • 11 • 3,5	 • 21,5 • 6,5	 • 32 • 10	 • 44,5 • 13,5	 • 58 • 17,5
Modulowana regulacja mocy	-	tak	tak	tak	tak	tak
Wymagane wymiary otworu montażowego palnika	[mm]	Ø 225	Ø 250	Ø 294	Ø 314	Ø 365
Maksymalny poziom ciśnienia akustycznego	[dB]	b.d.	b.d.	b.d.	b.d.	b.d.
Wymagane podciśnienie w komorze spalania	[Pa]	5	5	5	5	5

*Dane dla paliwa testowego (klasa A1 wg PN-EN ISO 17225-2)

Tabela: Karta katalogowa palnika Platinum Bio SPIN

3.2 Budowa palnika Platinum Bio SPIN

Materiały z jakich wykonane są poszczególne ważniejsze podzespoły palnika:

- Palenisko i ruszt- wysokostopowa stal żaroodporna,
- Obudowa palnika – DC01 - lakierowana proszkowo blacha stalowa 0,8 [mm].

1. końcówka rusztu,
2. rura rusztu,
3. obudowa rusztu,
4. korpus palnika,
5. sonda temperatury CT2,
6. korpus klapki PB,
7. kolano zasypowe,
8. wtyczka sterownika,
9. wtyczka zasilająca obrotowy ruszt,

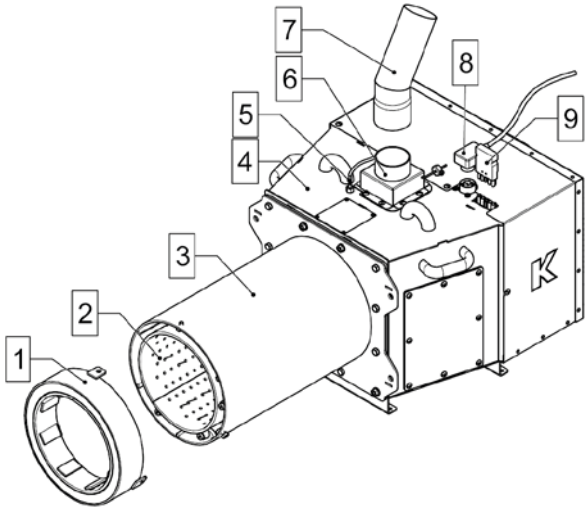

Rys: Palnik Platinum Bio SPIN 56-330 [kW]

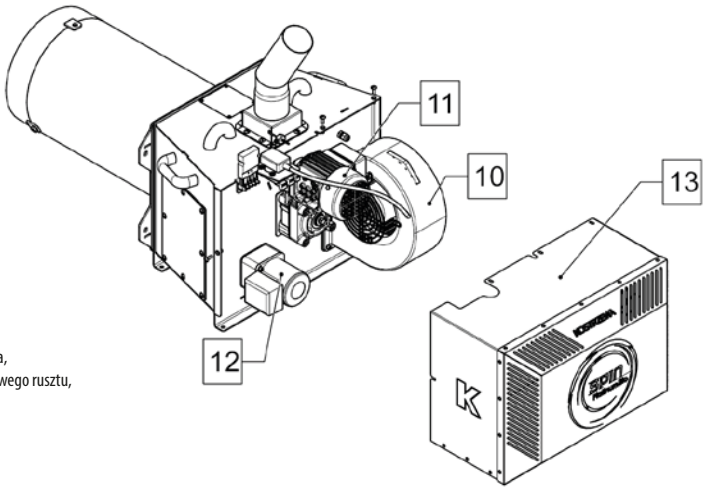

10. wentylator,
11. motoreduktor napędu ślimaka,
12. motoreduktor napędu obrotowego rusztu,
13. obudowa

Rys: Palnik Platinum Bio SPIN 56-330 [kW]

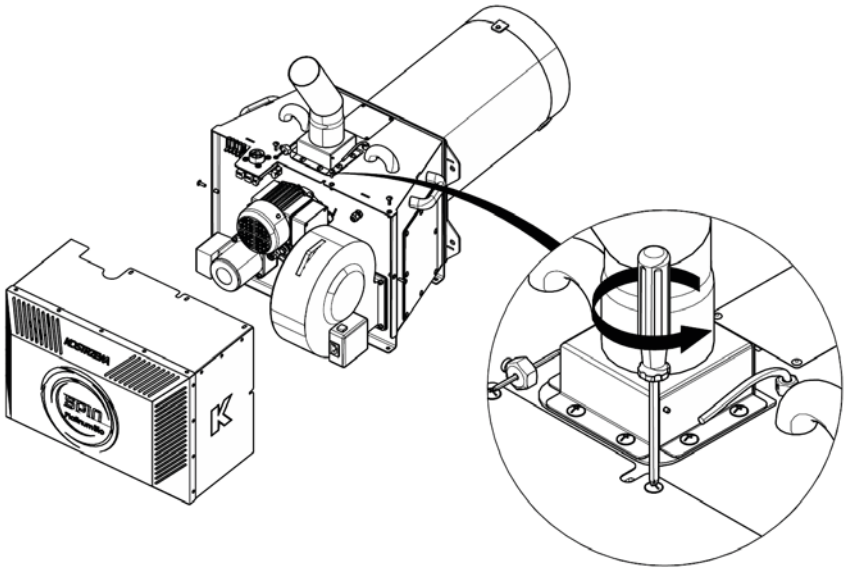

Rys: Demontaż obudowy palnika Platinum Bio SPIN.

3.3 Zabezpieczenia

Palnik zabezpieczony jest na trzy sposoby przeciw cofnięciu się płomienia w kierunku zbiornika paliwa:

1. Czujnik temperatury palnika
2. Konstrukcja samej rury podającej paliwo (węża elastycznego) między podajnikiem paliwa, a kołanem zasypowym palnika Platinum Bio SPIN – skonstruowana jest ona jako „najsłabszy" element systemu podającego (spalającego) paliwo biomasowe. Ideą jest dopuszczenie do kontrolowanego przepalenia tegoż przewodu w razie niebezpieczeństwa. Jest to sposób pewny i w gruncie rzeczy bezpieczny przy zachowaniu wszelkich procedur oraz wymogów zawartych w tejże instrukcji.
3. Opadający kanał zasypowy w palniku jest zabezpieczeniem przed kontaktem płomienia wytworzonego w palniku z paliwem znajdującym się w zasobniku.

UWAGA!
ZE WZGLĘDÓW BEZPIECZEŃSTWA PROSIMY Z CAŁYM PRZEKONANIEM PRZESTRZEGAĆ WARUNKÓW BEZPIECZNEGO UŻYTKOWANIA URZĄDZENIA A CO ZA TYM IDZIE REAGOWAĆ ODPOWIEDNIO NA OSTRZEŻENIA PŁYNĄCE Z PRACY URZĄDZENIA.

PAŃSTWO SĄ PODSTAWOWYM OPERATOREM URZĄDZENIA I TO NA PAŃSTWA ROZWAGĘ I ODPOWIEDZIALNOŚĆ PRZEDE WSZYSTKIM LICZYMY.

4. Budowa osprzętu palnika Platinum Bio SPIN

4.1 Zespół podajnika

Dedykowanymi elementami transportującymi paliwo z zasobnika do palnika jest rodzimej produkcji zespół podajnik paliwa Platinum Bio.

4.2 Zbiornik paliwa (opcja)

Firma KOSTRZEWA proponuje zastosowanie zbiornika Platinum Bio do sprawnego i skutecznego realizowania procesu zasilania w paliwo palnika Platinum Bio SPIN. Zbiornik spełnia charakter buforowego, kompaktowego zasobnika umożliwiającego skuteczne rozwiązanie podawania paliwa ze składowiska, które to pozostaje w gestii użytkownika. Zasobnik od producenta wysyłany jest jako niezmontowany (montaż odbywa się przeważnie bezpośrednio w kotłowni). Obrotowy zsyp montowany u podstawy zasobnika umożliwia swobodne usytuowanie go przy kotle.

UWAGA!
UŻYTKOWANIE ZBIORNIKA PALIWA (PODCZAS PRACY PALNIKA) MUSI SIĘ ODBYWAĆ BEZWZGLĘDNIE PRZY ZAŁOŻONEJ POKRYWIE.

Szczegółowy zestaw elementów składowych oraz sposób montażu zbiornika przedstawia schemat standardowo dołączony do zbiornika przy dostawie.

5. Instalacja elektryczna

Ogólne informacje dotyczące instalacji elektrycznej regulatora, kotła i osprzętu kotła:

1. Pomieszczenie kotłowni powinno być wyposażone w instalację elektryczną 230V/50Hz wykonaną zgodnie z obowiązującymi w tym zakresie normami i przepisami.
2. Instalacja elektryczna powinna być zakończona gniazdem wtykowym wyposażonym w styk ochronny.

   STOSOWANIE GNIAZDA BEZ PODŁĄCZONEGO ZACISKU OCHRONNEGO GROZI PORAŻENIEM PRĄDEM ELEKTRYCZNYM!

3. Wszystkie wykonane połączenia muszą być zgodne z montażowym schematem elektrycznym instalacji oraz krajowymi bądź lokalnymi przepisami dotyczącymi połączeń elektrycznych.
4. Urządzenie kotłowe (kocioł/automatyka kotła) należy podłączyć do oddzielnego obwodu elektrycznego wyposażonego w odpowiednio dobrany wyłącznik nad prądowy oraz wyłącznik różnicowo-prądowy.

   W TEJ LINII NIE WOLNO PODŁĄCZAĆ ŻADNYCH INNYCH URZĄDZEŃ!

5. Osoba podejmująca się montażu, napraw instalacji elektrycznej powinna wykazywać się doświadczeniem technicznym i być do tego upoważniona.

   JAKICHKOLWIEK NAPRAW MOŻNA DOKONYWAĆ TYLKO PRZY ODŁĄCZONYM ZASILANIU.

6. Czujnik temperatury kotła należy umieścić w tulei zanurzeniowej w przestrzeni wodnej kotła i zabezpieczyć przed przemieszczaniem (wypadnięciem). Pozostały przewód należy zwinąć i umieścić w taki sposób aby nie wystąpiło niebezpieczeństwo przypadkowego bądź samorzutnego wysunięcia czujnika temperatury z tulei (przewód dla przykładu można umieścić na obudowie zewnętrznej kotła).
7. Przewody w żadnym wypadku nie mogą być łamane i zaginane, powinny na całej swej długości posiadać nieuszkodzoną izolację zewnętrzną.
8. Nie można pozwolić aby do wnętrza urządzenia dostała się woda, wilgoć, pył i kurz, może to spowodować zwarcie, porażenie elektryczne, pożar lub zniszczenie urządzenia.
9. Należy zapewnić poprawną wentylację urządzenia elektrycznego (np. regulatora), należy zapewnić drożność otworów wentylacyjnych oraz zapewnić swobodny przepływ powietrza wokół urządzenia.
10. Urządzenia elektryczne przy kotłowe (regulator, palnik, czujniki) przeznaczone są do montażu wewnętrznego (wewnątrz pomieszczenia).

5.1 Regulator (kotła) Platinum Bio SPIN

Automatyka Platinum Bio SPIN to urządzenie przeznaczone do sterowania palnikiem na biopaliwa. Występuje w dwóch wariantach - szafa przemysłowa P1 lub szafa przemysłowa P2 z sondą lambda (opcja). Regulator pracy palnika Platinum Bio SPIN jest nowoczesnym układem mikroprocesorowym, który steruje nie tylko palnikiem (kotłem), ale również systemem centralnego ogrzewania oraz ciepłej wody użytkowej. Urządzenie steruje procesem spalania poprzez dostarczanie odpowiedniej ilości powietrza oraz paliwa.

Szczegółowy opis funkcji automatyki opisany jest w dołączonej instrukcji „Szafa przemysłowa P1/P2".

Schemat elektryczny MODUŁ ECOMAX 860P3 + MODUŁ ECOLAMBDA

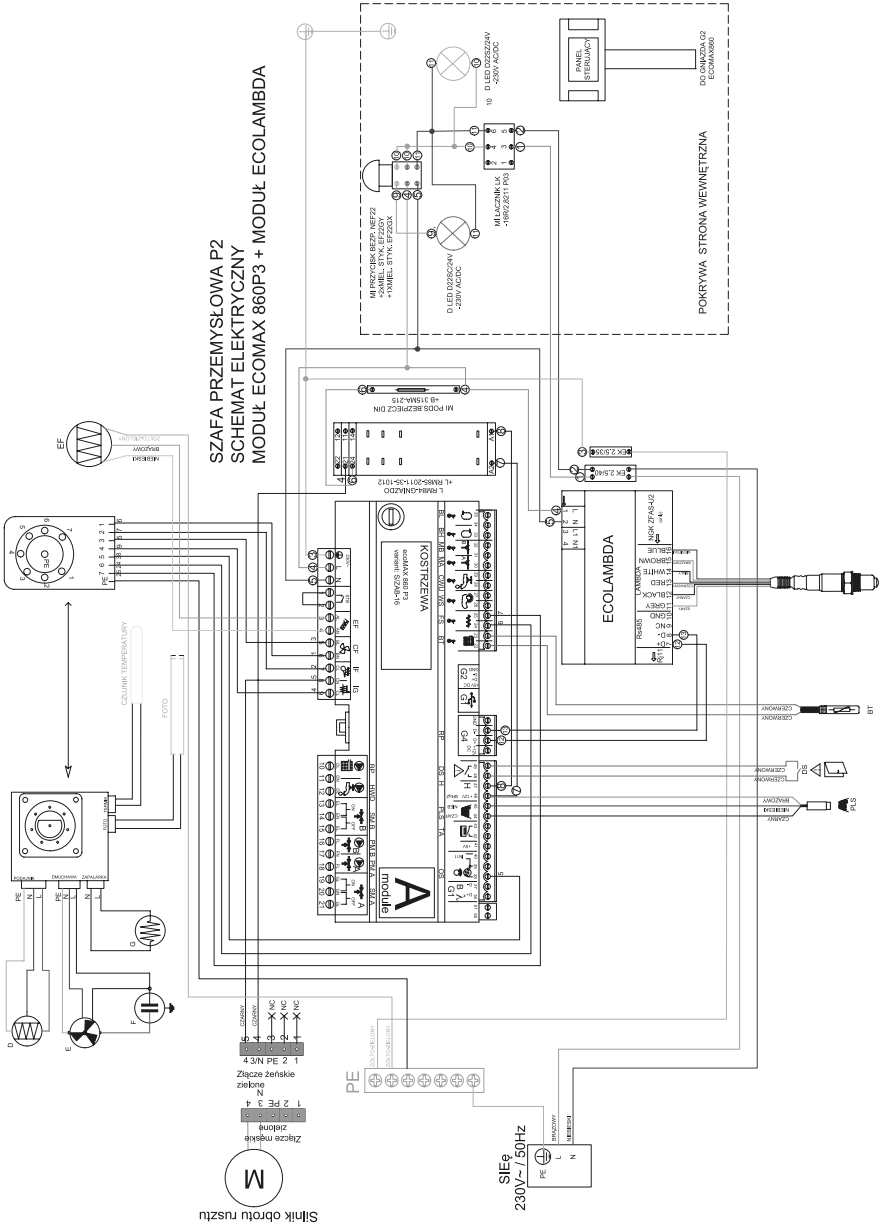

Schemat połączeń elektrycznych regulatora ecoMAX860P3-S

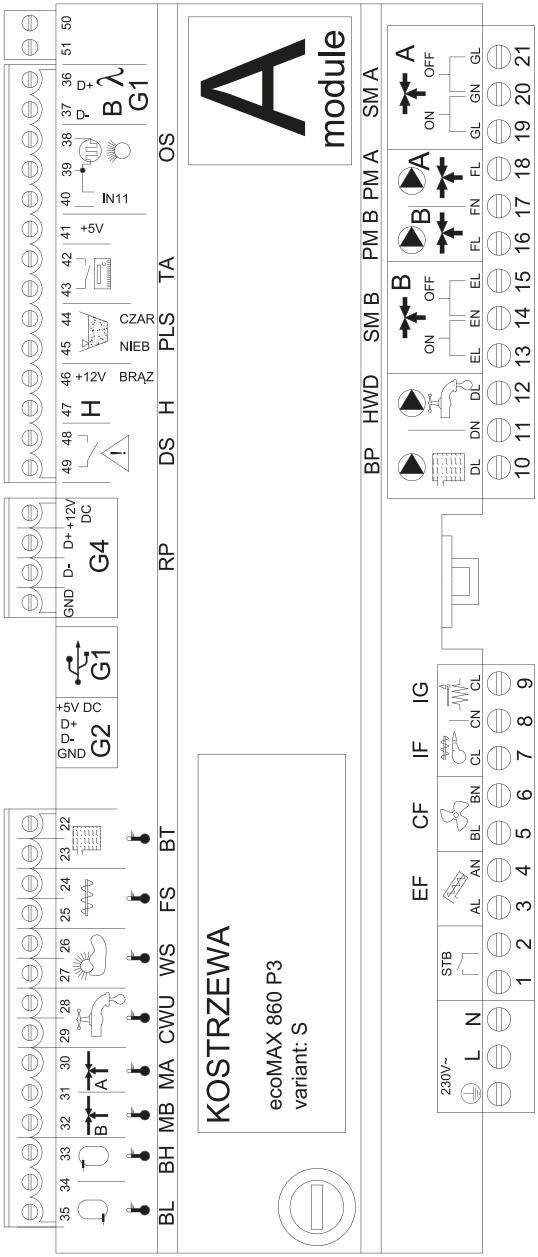

Schemat połączeń elektrycznych – dodatkowy moduł B do regulatora ecoMAX860P3-S/ZAB-16

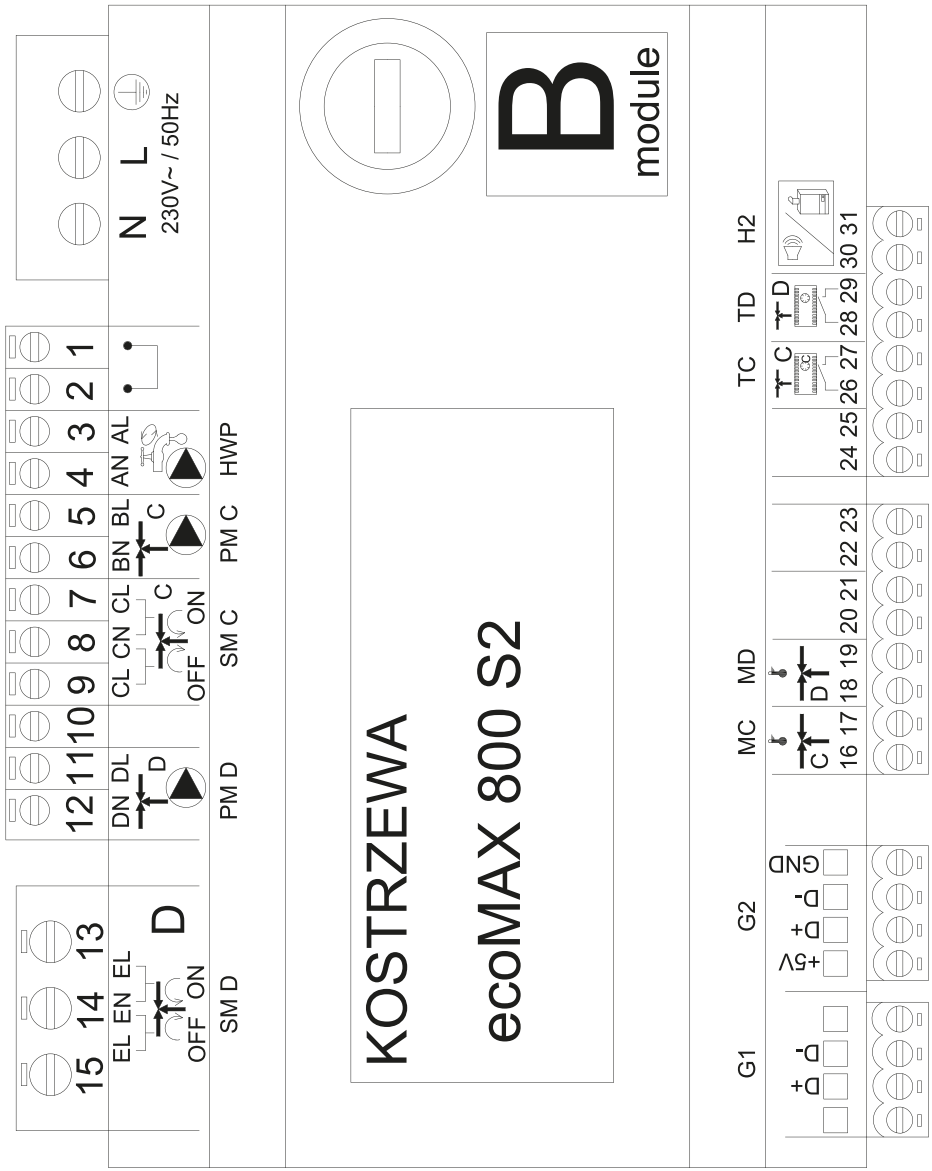

Opis wyjść modułu sterującego ecoMAX 860P3- v. S/ZAB-16 oraz modułu rozszerzeń ecoMAX 860 P3- moduł B

Moduł A	Moduł B
STB- zabezpieczenie termiczne STB	MC- czujnik C.O.- obieg C
EF- podajnik zbiornika	MD- czujnik C.O.- obieg D
CF- wentylator palnika	TC- regulator pokojowy C.O.- obieg C
IF- podajnik palnika	TD- regulator pokojowy C.O.- obieg D
IG- zapalarka	H2- wyjście napięciowe do sterowania kotłem rezerwowym, sygnalizacji alarmów lub pompy cyrkulacyjnej C.W.U.
BP- pompa kotłowa	HWP- pompa cyrkulacyjna C.W.U.
HWD- pompa CWU	PM C- pompa C.O.- obieg C
SM B- zawór mieszający- obwód B	SM C- mieszacz C.O.- obieg C
PM B- pompa mieszacza C.O.- obieg B	PM D- pompa C.O.- obieg D
PM A- pompa mieszacza C.O.- obieg A	SM D- mieszacz C.O.- obieg D
SM A- zawór mieszający- obwód A	
λ, B- wejście modułów	
OS- czujnik płomienia	
TA- regulator pokojowy C.O.- obieg A	
PLS- czujnik poziomu paliwa minimum	
H- wejście uniwersalne	
DS- krańcówka drzwi	
RP- panel pokojowy (regulator)	
PANEL BP- panel sterujący kotła	
BT- czujnik temperatury kotła	
FS- czujnik temperatury palnika	
WS- czujnik zewnętrzny	
CWU- czujnik C.W.U.	
M A- czujnik C.O.- obieg A	
M B- czujnik C.O.- obieg B	
BH- górny czujnik temperatury bufora	
BL- dolny czujnik temperatury bufora	

6. Zalecenia projektowe

6.1 Dobór nominalnej mocy cieplnej palnika

Do kotłów na paliwa stałe
Aby moc palnika Platinum Bio SPIN została prawidłowo dobrana konieczna jest znajomość parametrów urządzenia (kotła) w którym palnik ma być zamontowany. Obliczenia dla palnika prowadzimy w oparciu o algorytm: iloraz mocy kotła oraz jego sprawności pozwoli na oszacowanie doboru jednostki palnika oraz jego nastaw mocy z jaką ma pracować. Dopuszcza się przyjęcie mocy palnika o wymiarze o 10% powiększonym w stosunku do nominalnej mocy kotła.

Do kotłów olejowych/gazowych
Aby uzyskać maksymalną sprawność palnika pelletowego, moc palnika powinna być niższa niż moc kotła olejowego o 20%. Przy maksymalnej mocy palnika pelletowego w kotle olejowym temperatura spalin na kominie nie może przekraczać 160 [°C]. Każdy przypadek jest rozważany indywidualnie i powinien zostać skonsultowany z producentem urządzenia przed zakupem.

ZNAMIONOWĄ MOC CIEPLNĄ KOTŁA NALEŻY DOBRAĆ ZGODNIE Z WYMAGANYM ZAPOTRZEBOWANIEM NA ENERGIĘ CIEPLNĄ.

Zapotrzebowanie na energię cieplną dla celów centralnego ogrzewania i ciepłej wody użytkowej należy określać w oparciu o wymagania Polskich Norm. Zapotrzebowanie ciepła dla celów technologicznych należy obliczać biorąc pod uwagę wymagania procesów produkcyjnych danego zakładu. Nominalna moc cieplna kotła powinna być dobrana przez specjalistę w tej dziedzinie i powinna być podparta odpowiednimi kalkulacjami. Nie jest zalecaną praktyką znaczne przewymiarowanie kotła.

6.2 Wytyczne dotyczące jakości paliwa

Pellet - Paliwem stosowanym w palniku jest granulat z trocin (pellet) wykonany zgodnie z normą PN-EN ISO 17225-2 w klasie A1, A2, B.

Specyfikacja pelletu A1:
- granulacja 6±1mm; 8±1mm
- długość 3,15 ≤ L ≤ 40
- polecana wartość opałowa 16500 – 19000 kJ/kg
- zawartość popiołu ≤ 0.7%
- wilgotność ≤ 10 %
- ciężar właściwy (gęstość) ≥ 600 kg/m^3
- temperatura topnienia popiołu powyżej 1200° C

Specyfikacja pelletu A2:
- granulacja 6±1mm; 8±1mm
- długość 3,15 ≤ L ≤ 40
- polecana wartość opałowa 16500 – 19000 kJ/kg
- zawartość popiołu ≤ 1,2%
- wilgotność ≤ 10 %
- ciężar właściwy (gęstość) ≥ 600 kg/m^3
- temperatura topnienia popiołu powyżej 1200° C

Specyfikacja pelletu B:
- granulacja 6±1mm; 8±1mm
- długość 3,15 ≤ L ≤ 40
- polecana wartość opałowa 16500 – 19000 kJ/kg
- zawartość popiołu ≤ 2%
- wilgotność ≤ 10 %
- ciężar właściwy (gęstość) ≥ 600 kg/m^3
- temperatura topnienia popiołu powyżej 1200° C

UWAGA! ZALECA SIĘ STOSOWANIE PALIW POCHODZĄCYCH Z PEWNYCH ŹRÓDEŁ. PALIWA POWINNY POSIADAĆ ODPOWIEDNIĄ WILGOTNOŚĆ I CECHOWAĆ SIĘ MAŁĄ ZAWARTOŚCIĄ DROBNYCH FRAKCJI. SŁABA JAKOŚĆ PALIWA MOŻE POWODOWAĆ OBNIŻENIE MOCY PALNIKA. NALEŻY ZWRACAĆ SZCZEGÓLNĄ UWAGĘ NA ZANIECZYSZCZENIA MECHANICZNE (KAMIENIE ITP.), KTÓRE POGARSZAJĄ PROCES SPALANIA I MOGĄ SPOWODOWAĆ AWARIĘ URZĄDZENIA. FIRMA KOSTRZEWA NIE PONOSI ODPOWIEDZIALNOŚCI ZA AWARIĘ URZĄDZENIA LUB NIEPRAWIDŁOWY PROCES SPALANIA WSKUTEK STOSOWANIA NIEWŁAŚCIWEGO PALIWA.

Nieprzestrzeganie powyższych zaleceń co do jakości stosowanego paliwa może być przyczyną uszkodzenia elementów systemu grzewczego (np. kotła, podajnika) za co Producent nie ponosi odpowiedzialności. Wiąże się to z możliwością utraty gwarancji i nie uznaniem ewentualnego wezwania serwisu.

6.3 Zalecenia dotyczące usytuowania palnika

Instalacja palnika musi uwzględniać możliwość jego obsługi i konserwacji. Parametry odległościowe znajdują się w zestawieniu odniesionym do schematu. Schematyczne usytuowanie palnika zobrazowane zostało na rysunku „Rysunek Schemat wymiarowy wolnej przestrzeni wokół palnika" wraz z tabelą poniżej.

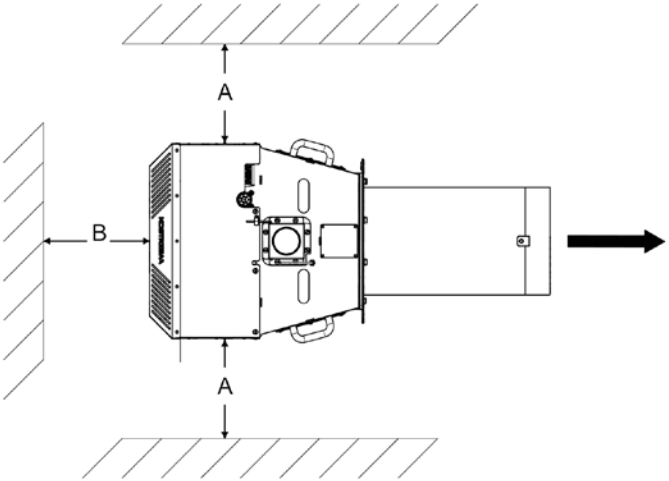

Rys: Schemat wymiarowy wolnej przestrzeni wokół palnika

Oznaczenie	Wymiar	PB SPIN 56 kW	PB SPIN 110 kW	PB SPIN 165 kW	PB SPIN 230 kW	PB SPIN 330kW
A	[mm]	≥ 1000				
B	[mm]	≥ 1000				

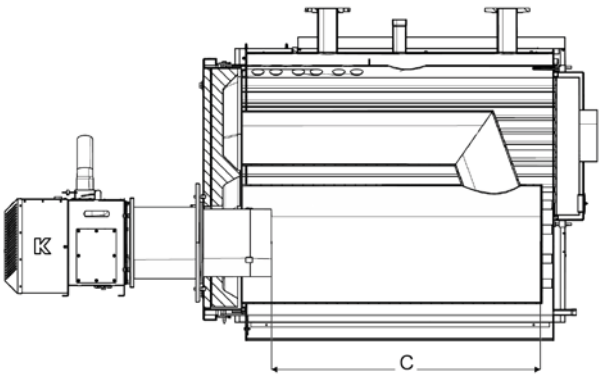

Rys: Schemat wymiarowy usytuowania palnika w kotle

Oznaczenie	Wymiar	PB SPIN 56 kW	PB SPIN 110 kW	PB SPIN 165 kW	PB SPIN 230 kW	PB SPIN 330kW
C	[mm]	≥682	≥1000	≥1083	≥1200	≥1256

Odległości umożliwiające swobodne przeprowadzenie przeglądu, naprawy, konserwacji palnika (umożliwiające także swobodny i bezpieczny demontaż palnika).

6.4 Zalecenia dotyczące montażu palnika

Palnik w kotle musi być osadzony pewnie. Sztywnie usadowienie gwarantuje zestaw czterech połączeń śrubowych M12.
Otwór palnika musi być dostosowany i zgodny z zaleceniem tejże instrukcji.

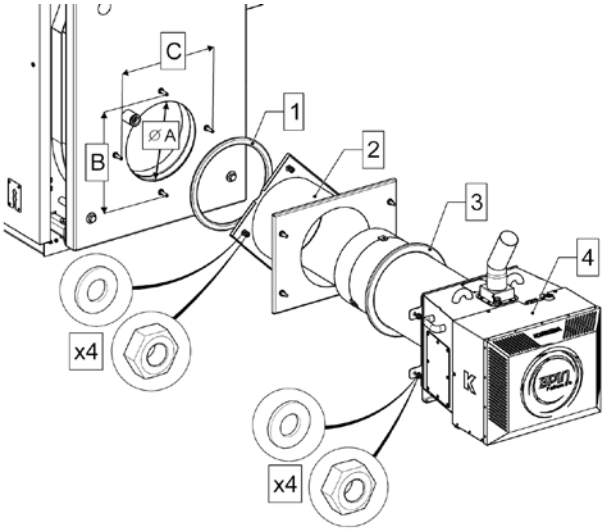

1. sznur uszczelniający
2. adapter palnika
3. sznur uszczelniający
4. palnik Platinum Bio SPIN

Rys: Podstawowe wymiary montażowe palnika Platinum Bio SPIN:

Dane wymiarowe otworu pod palnik Platinum Bio SPIN

Oznaczenie	Wymiar	PB SPIN 56 kW	PB SPIN 110 kW	PB SPIN 165 kW	PB SPIN 230 kW	PB SPIN 330 kW
ØA	[mm]	250	250	294	314	365
B	[mm]	335	335	345	410	450
C	[mm]	335	335	345	410	450

6.5 Wytyczne dotyczące instalacji odprowadzania spalin (instalacji kominowej)

UWAGA! INSTALACJA KOMINOWA POWINNA BYĆ WYKONANA ZGODNIE Z NORMAMI I PRZEPISAMI OBOWIĄZUJĄCYMI W KRAJU MONTAŻU KOTŁA.

Instalacja kominowa ma za zadanie odprowadzenie produktów spalania z kotłowni do atmosfery. System kominowy wytwarza ciąg spalinowy zależny od:

- gradientu temperatur między temperaturą spalin a temperaturą otoczenia (różnicą gęstości i ciśnień),
- długości przewodu dymowego,
- kształtu przewodu spalinowego (kolanka, pochylenia, przerywacze ciągu kominowego itp.),
- kształtu przekroju poprzecznego przewodu kominowego,
- wielkości przekroju komina (niewskazane jest montowanie komina o przekroju mniejszym niż przekrój czopucha),
- chropowatości powierzchni wewnętrznej przewodu kominowego,
- czystości przewodu spalinowego,
- szczelności przewodu spalinowego (uszczelki, fugi uszczelniające itp.),
- obecności i wykonania termoizolacji przewodu kominowego,
- zmian warunków otoczenia (temperatura, wahania ciśnień związanych z przepływem powietrza, kształtem dachu, usytuowania komina względem przegród zewnętrznych – budynków itp.),

Średnica przewodu łączącego urządzenie grzewcze z przewodem spalinowym (czopucha) powinna być identyczna ze średnicą króćca wylotowego spalin w przewidywanym do podłączenia urządzeniu grzewczym. Nie można również stosować redukcji zmniejszającej przekrój przewodu odprowadzającego spaliny na całej długości przewodu łączącego (czopucha), jak i też przewodu spalinowego. Ewentualne przejście ze średnicy przewodu spalinowego, do średnicy przewodu łączącego może nastąpić poprzez zastosowanie trójnika o odpowiedniej kombinacji średnic. Przewód spalinowy powinien być tak dobrany, by zapewniał temperaturę spalin na całej długości komina, do wylotu komina włącznie, wyższą od punktu rosy dla spalin z danego urządzenia grzewczego (praca na sucho). Przewody spalinowe i dymowe powinny być wyposażone odpowiednio w otwory wyciekowe lub rewizyjne, zamykane szczelnymi drzwiczkami, a w przypadku występowania spalin mokrych – także w układ odprowadzania spalin.

Zalecenia:

- należy pamiętać, że w dolnym zakresie mocy kotła temperatura spalin może spaść poniżej 100°C, dlatego kocioł należy podłączyć do kominów niewrażliwych na wilgoć(zalecane stosowanie kwasoodpornych wkładów kominowych– blaszanych, kamionkowych); jeżeli kocioł nie będzie podłączony do komina niewrażliwego na wilgoć, należy przeprowadzić odpowiednie obliczenia lub skorzystać z istniejących danych na temat komina
- połączenie króćca spalinowego kotła z kominem powinno być zaizolowane termicznie i prowadzone możliwie najkrótszą drogą z zachowaniem lekkiego kąta do góry, unikać ostrych załamań z możliwie małą ilością kolan
- najmniejszy wymiar przekroju lub średnica murowanych przewodów kominowych spalinowych o ciągu naturalnym i przewodów dymowych powinna wynosić co najmniej 0,14 m, a przy zastosowaniu stalowych wkładów kominowych ich najmniejszy wymiar średnicy – co najmniej 0,12 m
- długość przewodów spalinowych poziomych (czopuchów) nie powinna wynosić więcej niż efektywnej wysokości komina i nie więcej niż 7 m

Wskazówka: Rury spalin podłączyć bez obciążeń i naprężeń montażowych

- uszczelnić rurę spalin
- komin powinien być otwarty ku górze i wyprowadzony pionowo co najmniej 1 m ponad dach (osłonięty nasadką zapobiegającą przed wnikaniem wody opadowej i stabilizującą ciąg kominowy)
- średnice przewodu spalinowego należy dobrać (obliczać) zgodnie z zaleceniami producentów wkładów kominowych

Orientacyjny przekrój komina okrągłego dla kotła na paliwa stałe można obliczyć wg wzoru Redtenbacher'a:

$$A_K = 0{,}03 \frac{Q_K}{\sqrt{h}} [cm^2]$$

gdzie:

A_K = przekrój komina [cm²]

Q_K = moc cieplna kotła $\left[\frac{kcal}{h}\right]$ (1 $\left[\frac{kcal}{h}\right]$ = 1,163[W])

n – współczynnik liczbowy zawarty w przedziale 900 -1880 (n = 900 dla drewna)

h – wysokość komina, zależna od wysokości budynku [m]

UWAGA!
Po wykonaniu instalacji odprowadzania spalin podlega ona odbiorowi polegającemu na sprawdzeniu:

- **drożności kanału spalinowego**
- **szczelności połączeń**
- **ciągu komina**
- **prawidłowości wykonania połączeń i zgodności z projektem elementów instalacji odprowadzania spalin**
- **normatywnego wyprowadzenia ponad dach**
- **spełnienia norm ochrony atmosfery**
- **sprawdzeniu zgodności wykonania instalacji z projektem oraz dokumentacją powykonawczą**
- **sprawdzeniu aktualnych atestów na użyte do budowy instalacji materiałów konstrukcyjnych, izolacyjnych i montażowych.**

Odbiór instalacji odprowadzania spalin powinien odbywać się przy udziale uprawnionego mistrza kominiarskiego i kończyć się protokołem.

7. Uruchamianie, praca i zatrzymanie palnika wraz z zatrzymaniem awaryjnym

7.1 Przegląd palnika (kotła)

Przed przystąpieniem do napełnieniem kotła wodą należy przeprowadzić kompleksowy przegląd całej instalacji:

- Wewnętrzną kontrolę kotła – czyszczenie urządzenia, kontrola wypełnienia i stanu izolacji wewnętrznej (szamot) jeśli takowy występuje.
- Kontrolę elementów ruchomych (drzwiczek, włazów, połączeń), a w szczególności pracujących pod ciśnieniem.
- Kontrolę stanu zaworów (a w szczególności zaworu bezpieczeństwa).
- Kontrolę urządzeń obsługowych, pomiarowych, regulacyjnych (np. automatyki kotła).
- Kontrolę palnika oraz elementów współpracujących.
- Kontrolę zewnętrzną kotła – izolacja zewnętrzna, obudowa kotła itp.
- Kontrolę instalacji współpracującą z kotłem.

Stwierdzone usterki i nieprawidłowości w pracy kotła, palnika, pozostałych urządzeń należy natychmiast usunąć.

Po większych remontach i naprawach części i podzespołów pracujących pod ciśnieniem oraz po dłuższej przerwie w pracy kotła należy przeprowadzić próbę wodną.

7.2 Przygotowanie do uruchomienia

Przed uruchomieniem kotła (palnika) należy:

- skontrolować spełnienie przepisów BHP i PPOŻ oraz wymagań zawartych w skróconej instrukcji PPOŻ i BHP dotyczących instalacji paliwowej oraz wszystkich elementów takich jak przewody rurowe, zawory, regulatory, pompy itd. pod względem szczelności,
- skontrolować ciśnienie w instalacji – jeżeli ciśnienie w instalacji jest zbyt niskie należy je uzupełnić (uzupełnianie przeprowadzamy na małym strumieniu dopuszczającej wody zmniejszając ilość wprowadzanego powietrza do instalacji),
- sprawdzić stan paliwa w zasobniku (w razie konieczności uzupełnić je jednak w takiej ilości aby możliwe było zamontowanie pokrywy zasobnika),
- skontrolować stan zasypanego paliwa – czy w zasobniku nie znajdują się żadne ciała obce (duże kawałki drewna, elementy stalowe itp.) które mogłyby utrudnić transport paliwa, poprawną pracę palnika lub doprowadzić do uszkodzenia elementów zespołu podającego,
- skontrolować stan instalacji odprowadzania spalin – czy spełnia przepisy PPOŻ, sprawdzić drożność instalacji wentylacyjnej kotłowni,
- skontrolować stan kotła od strony zamkniętych drzwiczek,
- otworów wyczystkowych, zamontowanych zaślepek itp. (szczelność przepływu spalin).
- skontrolować prawidłowość podłączeń elektrycznych,
- skontrolować ilość i prawidłowość zainstalowanych elementów uzupełniających (np. zawirowywaczy jeśli są one zainstalowane),

7.3 Uruchomienie palnika

Pierwsze uruchomienie palnika (kotła, instalacji) powinien przeprowadzić uprawniony wykonawca instalacji (wyłącznie przeszkolony przez producenta serwis z aktualnym certyfikatem Autoryzowanego Serwisanta firmy KOSTRZEWA – źródło: www.kostrzewa.com.pl, zakładka „serwis”). Zakończenie montażu i przeprowadzenie próby grzewczej musi być zanotowane w Karcie Gwarancyjnej. Użytkownik nowego urządzenia grzewczego jest zobowiązany zgłosić je niezwłocznie we właściwym rejonowym zakładzie kominiarskim. Rejonowy zakład kominiarski udziela również informacji odnośnie dalszych czynności, jakie należy wykonać w związku z instalacją (np. regularne pomiary, czyszczenie).

Kolejność czynności przy uruchamianiu kotła (palnika):

1. Napełnić kocioł i instalację wodą.
2. Sprawdzić ciśnienie w instalacji.
3. Otworzyć zasuwę lub przepustnicę spalin (jeśli jest na wyposażeniu).
4. Skontrolować poziom paliwa w zasobniku (jeśli to konieczne to uzupełnić jego brak).
5. Skontrolować stan i jakość paliwa (paliwo nie powinno zawierać żadnych elementów „obcych”, aby nie doszło do uszkodzenia elementów kotła i jego osprzętu).
6. Podłączyć zasilanie elektryczne, dokonać odpowiednich nastaw automatyki kotła/palnika w trybie serwisowym.
7. Podać paliwo ze zbiornika do momentu przesypywania się paliwa przez rurę elastyczną.
8. Załączyć wyłącznik główny automatyki kotła poprzez przytrzymanie przycisku ON – automatyka palnika Platinum Bio SPIN pracuje w pełni automatycznie.
9. Podczas podgrzewania ze stanu zimnego (także przy ponownym uruchomieniu po konserwacji i czyszczeniu), przerwać podawanie ciepła do odbiorników, dzięki czemu temperatura punktu rosy zostanie szybko przekroczona.
10. Po osiągnięciu temperatury roboczej przyłączyć po kolei odbiorniki ciepła.
11. Po kilku dniach od rozruchu dokonać wizualnych oględzin stanu pracującej instalacji (szczególnie szczelności drzwiczek i włazów kotła, przewodu kominowego).

W trakcie podgrzewu sprawdzić funkcje wszystkich urządzeń regulacyjnych i zabezpieczających, obserwować przyrządy do pomiaru ciśnienia i temperatury, sprawdzać pod względem szczelności wszystkie zamknięcia i ewentualnie dokręcić (dokręcamy przy maksymalnie dopuszczalnym ciśnieniu roboczym).

7.3.1 Ograniczenia dotyczące uruchamiania

Zabronione jest uruchamianie kotła/palnika w przypadku gdy:

- nie został przeprowadzony odbiór kotła/palnika przez UDT jeśli jest takowy wymagany,
- wystąpiły usterki w pracy palnika, kotła lub pracy podajnika,
- nie przewietrzono kanałów spalinowych,
- nie napełniono kotła i instalacji wodą,
- stwierdzono wadliwie działający zawór bezpieczeństwa,
- wystąpiły nieszczelności w kanałach spalinowych,
- izolacja kotła uległa uszkodzeniu,
- brak pewności co do poprawnego działania armatury zabezpieczającej i wskazującej,
- brak pewności co do poprawnego działania aparatury i urządzeń pomocniczych,
- wystąpiło zagrożenie pożarowe w otoczeniu kotła.

7.3.2 Konfiguracja poziomu paliwa

Do obsługi poziomu paliwa regulator wykorzystuje czujnik poziomu paliwa. Po wypaleniu paliwa poniżej poziomu czujnika paliwa regulator wyświetli monit: „Niski poziom paliwa" i będzie nadal podawał paliwo do wyczerpania ustawionej ilości paliwa minimum. W czasie rezerwy paliwa, na ekranie głównym wyświetli się ilość paliwa pozostała do spalenia podawana w kilogramach. Jeśli użytkownik nie dosypie paliwa, a palnik wypali rezerwę paliwa to regulator wyłączy palnik przed opróżnieniem podajnika (zapowietrzenia układu). Można wyłączyć wpływ czujnika na poziom paliwa ustawiając Czujnik poziomu paliwa na Wyłączony. Wówczas obsługa poziomu paliwa będzie odbywała się zgodnie z opisem poniżej.

Automatyka posiada drugi system kontroli poziomu paliwa, który charakteryzuje się ciągłym wyświetlaniem aktualnego stanu poziomu paliwa. Jest to wartość obliczona z wydajności podajnika oraz podanego parametru pojemność zbiornika lub wyliczana podczas przeprowadzonej kalibracji zbiornika. Można wyłączyć ten system przez ustawienie poziomu alarmowego na OFF
Ustawienia kotła → Poziom paliwa→ Poziom alarmowy
Wskazówka: poziom paliwa może być również widoczny w panelu pokojowym ecoSTER TOUCH.

- Obsługa wskaźnika poziomu paliwa: Każdorazowo po zasypaniu zbiornika paliwa należy wcisnąć i przytrzymać aktualną wartość poziomu paliwa, wówczas pojawi się monit:
  "Ustawić poziom paliwa na 100%". Po wybraniu i zatwierdzeniu TAK poziom paliwa zostanie ustawiony na 100%. Uwaga: Paliwo może być dosypywane w każdej chwili tzn. nie trzeba czekać do całkowitego opróżnienia zbiornika paliwa. Jednak paliwo należy dosypywać zawsze do poziomu zbiornika odpowiadającego 100% i ustawiać poziom na 100% w regulatorze jak opisano powyżej.
- Opis działania: Regulator oblicza poziom paliwa w oparciu o jego bieżące zużycie. Ustawienia fabryczne nie zawszę będą odpowiadać rzeczywistemu zużyciu paliwa przez dany kocioł, dlatego do poprawnego działania metoda ta wymaga kalibracji poziomu przez użytkownika regulatora. Nie są wymagane żadne dodatkowe czujniki poziomu paliwa.
- Kalibracja: Zasypać zbiornik paliwa do poziomu, który odpowiada pełnemu załadunkowi 100%, po czym ustawić wartość parametru:
  Ustawienia kotła → Poziom paliwa → Kalibracja poziomu paliwa → Poziom paliwa 100%
  W oknie głównym wskaźnik ustawiony zostanie na 100%. Oznaką trwania procesu kalibracji jest pulsujący wskaźnik poziomu paliwa. Wskaźnik będzie pulsował do czasu zaprogramowania punktu odpowiadającego minimalnemu poziomowi paliwa. Należy na bieżąco kontrolować obniżający się poziom paliwa w zbiorniku. Z chwilą, gdy poziom obniży się do oczekiwanego minimum, należy ustawić wartość parametru:
  Ustawienia kotła → Poziom paliwa → Kalibracja poziomu paliwa → Poziom paliwa 0%
  Istnieje możliwość pominięcia procesu kalibracji jeśli prawidłowo zostaną ustawione parametry Wydajność podajnika oraz Pojemność zbiornika, które znajdują się w:
  Ustawienia serwisowe → Ustawienia palnika → Praca

7.4. Długotrwałe wyłączenie palnika (kotła) z ruchu i awaryjne zatrzymanie pracy

W przypadku długotrwałego wyłączenia instalacji kotłowej należy:
- wyłączyć wyłącznik urządzenia, wyłączyć pompę kotłową, pompy obiegu grzewczego, wyłączyć palnik;
- odłączyć instalację od napięcia elektrycznego;

UWAGA! PONIEWAŻ INSTALACJA ZOSTAŁA ODŁĄCZONA OD ZASILANIA, WYSTĘPUJE BRAK KONTROLI ZABEZPIECZENIA PRZED ZAMARZNIĘCIEM.

- zamknąć wszystkie zawory,
- w przypadku niebezpieczeństwa zamarznięcia należy opróżnić kocioł i system grzewczy przez przyłącze opróżniające; otworzyć zawory odcinające i regulacyjne oraz odpowietrzanie,
- dolne drzwiczki powinny być otwarte (uniknięcie wykraplania pary wodnej).

Awaryjne zatrzymanie kotła następuje w przypadku, gdy stan techniczny kotła lub urządzeń pomocniczych grozi uszkodzeniem kotła lub zagraża bezpieczeństwu ludzi.

UWAGA!
GWAŁTOWNE WYSTUDZENIE KOTŁA MOŻE SPOWODOWAĆ POGŁĘBIENIE SKUTKÓW AWARII.

Awaryjne zatrzymanie kotła powinno nastąpić w przypadku:
- braku reakcji zaworu bezpieczeństwa przy wzroście ciśnienia powyżej dopuszczalnego,
- stwierdzenia nieszczelności części ciśnieniowej kotła,
- stwierdzenie odkształcenia części ciśnieniowej kotła,
- wybuchu, pożaru w kotłowni lub w otoczeniu urządzeń współpracujących,
- wystąpienia nieszczelności zaworu spustowego,
- awarii urządzeń zabezpieczających lub regulacyjnych,
- uszkodzenia manometru,
- awarii pomp obiegowych,
- eksplozji spalin,
- nieszczelności połączeń montażowych lub spawanych części ciśnieniowej,
- niedrożności przewodu spustowego,
- awarii urządzeń pomocniczych,
- innych zaburzeń, których usunięcie w czasie pracy kotła jest niemożliwe, ze względów technicznych lub BHP.

W przypadku zagrożenia należy:

- natychmiast wyłączyć urządzenie kotłowe (jeśli jest to niemożliwe to wyłącznik główny zasilania elektrycznego poza kotłownią),
- w przypadku pożaru stosować odpowiednie gaśnice.

Stwierdzone usterki i nieprawidłowości w pracy kotła, palnika, pozostałych urządzeń należy natychmiast usunąć.

Po większych remontach i naprawach części i podzespołów pracujących pod ciśnieniem oraz po dłuższej przerwie w pracy kotła należy przeprowadzić próbę wodną.

8. Prace montażowe

8.1 Montaż/Demontaż palnika Platinum Bio SPIN do kotła

Montaż i demontaż palnika Platinum Bio SPIN odbywać może się tylko jeżeli:

- palnik nie znajduje się pod napięciem – odłączony jest elektrycznie;
- przewód podający paliwo palnika jest odłączony;

Palnik dostarczany jest w kartonie na palecie jako zmontowana część gotowa do podłączenia do urządzenia kotłowego. Zalecane jest dla bezpiecznej i trwałej pracy palnika montaż jego na połączeniu śrubowym M10. Dlatego też w komplecie z palnikiem znajduje się zestaw połączeń śrubowych M10 (szt.4) (śruby, podkładki, nakrętki).

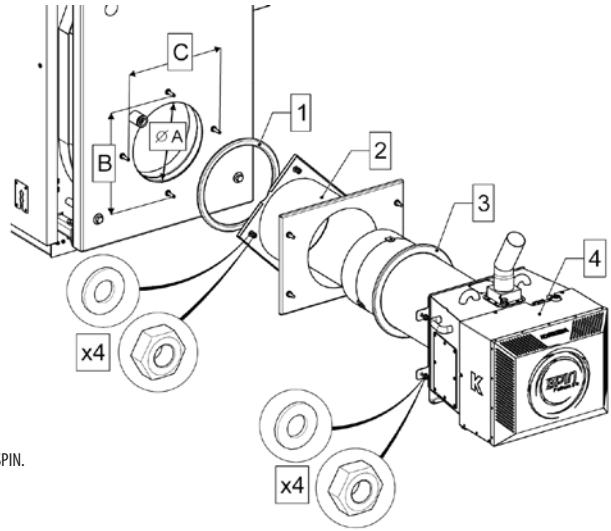

1. sznur uszczelniający,
2. flansza redukcyjna,
3. sznur uszczelniający,
4. obudowa palnika Platinum Bio SPIN.

Rys: Standardowy montaż w urządzeniu przygotowanym do założenia palnika Platinum Bio SPIN

8.2 Montaż zespołu podajnika paliwa

Podajnik paliwa dostarczany jest do klienta jako jeden podzespół składający się ze:

- ślimaka podajnika
- motoreduktora
- rury podającej
- rury spiralnej
- przewodu zasilania elektrycznego

Montaż zespołu podajnika należy dokonać zgodnie z instrukcją montażu dołączoną do zespołu podajnika paliwa.

8.3 Montaż automatyki palnika Platinum Bio SPIN

Przed przystąpieniem do użytkowania urządzenia regulacyjnego, należy dokładnie przeczytać instrukcję obsługi regulatora dołączoną do urządzenia. Osoba podejmująca się montażu powinna wykazywać się doświadczeniem technicznym. Urządzenie przewidziane jest do montażu wyłącznie w pomieszczeniach zamkniętych.

Po dokonaniu wyboru miejsca montażu należy upewnić się czy spełnia ono następujące warunki:

- miejsce montażu musi być wolne od nadmiernej wilgotności oraz oparów łatwopalnych lub powodujących korozję,
- montaż urządzenia nie może być dokonany w pobliżu aparatów elektrycznych dużej mocy, maszyn elektrycznych lub sprzętu spawalniczego,
- w miejscu montażu temperatura otoczenia nie może przekraczać 60 [°C] i nie powinna być niższa niż 0 [°C]. Wilgotność powinna mieścić się w granicach 5% do 95% bez kondensacji.;

UWAGA!
URZĄDZENIE MUSI BYĆ STABILNIE (SZTYWNO) ZAMOCOWANE W MIEJSCU MONTAŻU ABY MOŻLIWE BYŁO BEZPIECZNE JEGO UŻYTKOWANIE

9. Użytkowanie i konserwacja palnika Platinum Bio SPIN

Przed przystąpieniem do obsługi urządzenia (czyszczenia palnika/kotła) należy koniecznie wyłączyć palnik wyłącznikiem ON/OFF (3 sek.) na regulatorze (palnik wejdzie w stan bezpiecznego wygaszania – proces ten musi się zakończyć), wyłączyć jeśli jest to możliwe wyłącznik główny w kotłowni (zasilanie elektryczne automatyki palnika/kotła) oraz odczekać odpowiedni czas aż palnik oraz kocioł ostygnie – minimum 1 godzinę.

9.1 Wskazówki dotyczące obsługi palnika

W trakcie codziennej, normalnej obsługi kotłowni należy:

- sprawdzać poprawność działania elementów systemu grzewczego: palnika, automatyki,
- kontrolować stan wody w instalacji za pomocą wskazań manometru,
- kontrolować poziom i jakość (np. czystość) paliwa oraz działanie zespołu podającego,
- sprawdzić szczelność połączeń hydraulicznych w kotłowni,
- dbać o czystość i porządek w kotłowni.

W przypadku stwierdzenia jakichkolwiek nieprawidłowości w funkcjonowaniu kotłowni (urządzeń systemu grzewczego) jeśli jest to możliwe należy je niezwłocznie usunąć bądź wezwać Autoryzowany Serwis w celu dokonania niezbędnych napraw lub regulacji.

W ramach kontroli poprawności działania palnika należy:

- sprawdzić poprawność podłączenia przewodu zasilającego,
- sprawdzić poprawność, szczelność podłączenia przewodu zasilającego palnik w paliwo,
- sprawdzić szczelność zamknięcia drzwi kotła na których zamontowany jest palnik Platinum Bio SPIN (bądź sprawdzić szczelność montażu palnika w innym miejscu przeznaczenia).

9.2 Terminowość i zakres przeprowadzanych kontroli

Terminowość kontroli pracy palnika jest powiązany z kontrolą całej kotłowni (pracy kotła z osprzętem).

a) Kontrola comiesięczna

- kontrola ciśnienia wody w instalacji,
- kontrola funkcyjności zaworu bezpieczeństwa,
- kontrola działania urządzeń regulacyjnych i zabezpieczających,
- kontrola szczelności wszystkich przyłączy i zamknięć,
- kontrola wentylacji nawiewnej i wywiewnej.

b) Mały przegląd eksploatacyjny (co 6 miesięcy)

- kontrola szczelności uszczelek i sznurów uszczelniających,
- kontrola elementów termoizolacyjnych drzwi kotłowych,
- kontrola urządzeń zabezpieczających (zawór bezpieczeństwa, STB, itp.),
- odkręcić dekiel rewizyjny i za pomocą odkurzacza wyczyścić wnętrze palnika,
- nasmarować koła zębate napędu rusztu oraz rolki rusztu palnika,
- analiza spalin (jeżeli zostanie stwierdzony znaczny wzrost temperatury spalin, należy przeprowadzić czyszczenie części spalinowej kotła).

c) Duży przegląd eksploatacyjny (co 12 miesięcy)
Wykonywany przez AUTORYZOWANY SERWIS firmy Kostrzewa

- kontrola szczelności uszczelek i sznurów uszczelniających,
- kontrola elementów termoizolacyjnych drzwi kotłowych i dekli wyczystkowych,
- kontrola urządzeń zabezpieczających (zawór bezpieczeństwa, STB, itp.),
- analiza spalin,
- czyszczenie części spalinowej kotła,
- kontrola izolacji termicznej kotła,
- regulacja palnika, kontrola nastaw automatyki.

9. Użytkowanie i konserwacja palnika Platinum Bio SPIN

Po wyłączeniu kotła/palnika z ruchu na dłuższy czas, zawarty w wodzie kotłowej resztkowy tlen oraz tlen przedostający się do wody z powietrza ma, przy obecności kwasu węglowego, działanie silnie korozyjne. Podczas postoju kotła dłuższego niż 1 tydzień należy zastosować środki ochronne.

Należy systematycznie usuwać sadzę, osady smoliste oraz popiół z komory spalania, wszystkich ścian wymiennika kotłowego (przegród itp.) a także rusztu palnika Platinum Bio SPIN. Kocioł oraz palnik należy czyścić w zależności od stopnia zabrudzenia, lecz nie rzadziej niż co 2 tygodnie (palnik co 1 tydzień). Popiół usuwać w zależności od stopnia wypełnienia komory paleniskowej.

9.3 Konserwacja

9.3.1 Kotła, palnika, zespołu podającego paliwo od strony mechanicznej

Regularna i prawidłowa konserwacja kotła jest warunkiem koniecznym dla prawidłowej i niezawodnej jego pracy oraz zmniejszenia zużycia paliwa. Co najmniej raz w roku oraz po każdym przestoju kotła, należy wezwać Autoryzowany Serwis w celu dokonania przeglądu.

Czynności wykonywane podczas konserwacji instalacji grzewczej:

- wyłączyć kocioł (instalację) z ruchu (tryb wygaszania),
- odczekać do zupełnego wygaszenia i ostudzenia palnika,
- obniżyć temperaturę w kotle do poziomu umożliwiającego bezpieczną jego konserwację,
- otworzyć drzwi kotła,
- wyczyścić komorę spalania i poszczególne ciągi spalinowe i skontrolować stan sznurów uszczelniających drzwi kotła (w razie konieczności należy je wymienić),
- skontrolować i wyczyścić palnik (jeżeli to konieczne można go zdemontować) – czyścić również z zewnątrz silnik i wentylator (szczególnie jego łopatki),
- zamknąć szczelnie drzwi kotła wraz z zamontowanym palnikiem.

9.3.2 Czyszczenie i rusztu palnika. Smarowanie rolek palnika.

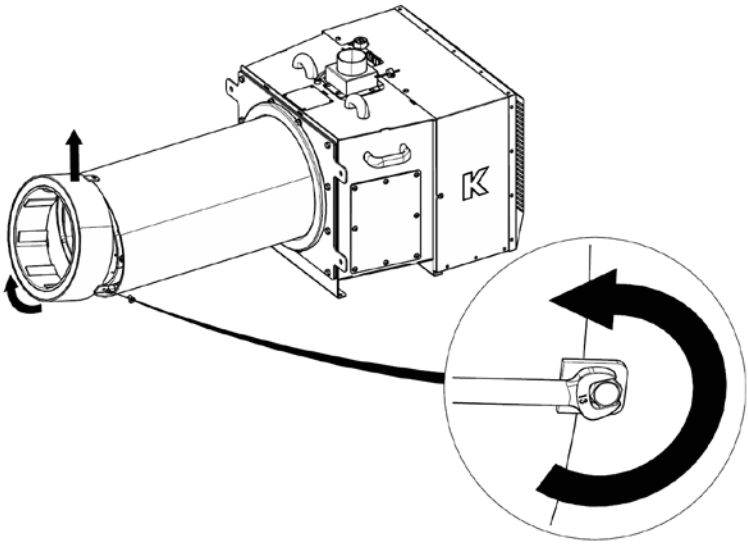

Rys: Demontaż końcówki palnika Platinum Bio SPIN poprzez odkręcenie śrub zabezpieczających (klucz płaski 13mm, śruba łeb sześciokątny M8x10 – 1szt.).

9. Użytkowanie i konserwacja palnika Platinum Bio SPIN

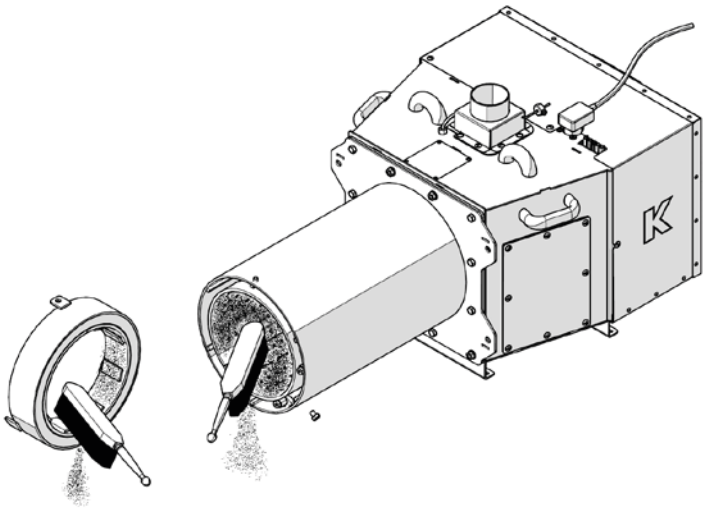

Rys: Czyszczenie rusztu palnika Platinum Bio SPIN za pomocą szczotki drucianej.

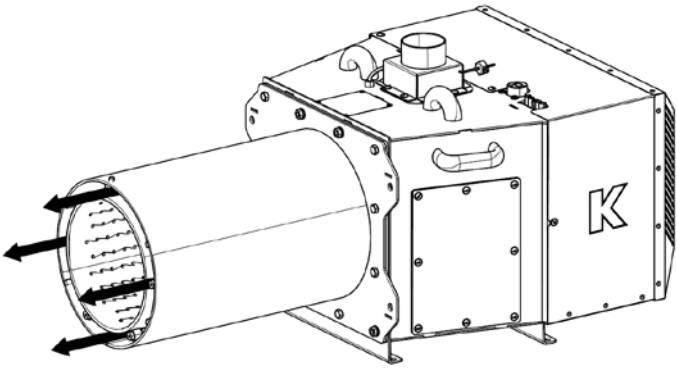

Rys:Czyszczenie rusztu palnika Platinum Bio SPIN poprzez uruchomienie wentylatora nadmuchowego

9. Użytkowanie i konserwacja palnika Platinum Bio SPIN

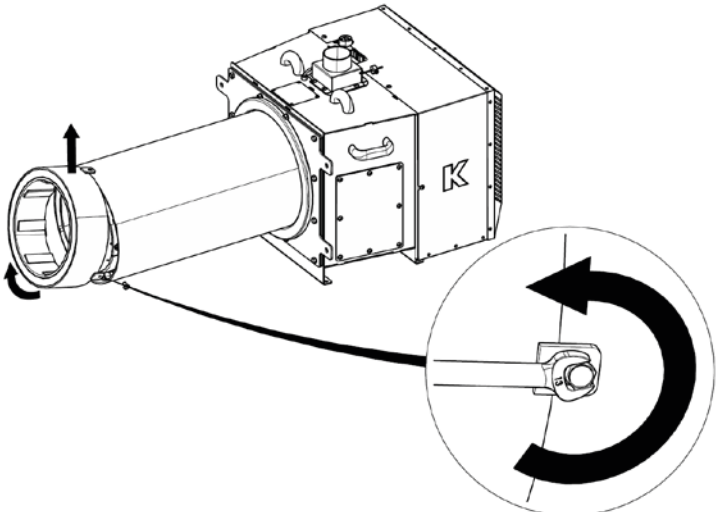

Rys: Demontaż końcówki palnika Platinum Bio Spin poprzez odkręcenie śrub zabezpieczających (klucz płaski 13mm, śruba łeb sześciokątny M8x10 – 1szt.)

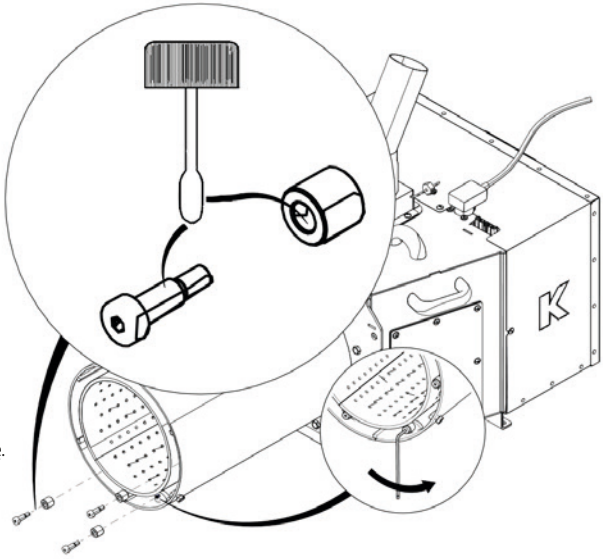

a. Okręcić śruby mocujące rolki palnika (imbus 4mm, śruba pasowana łeb walcowy – 3szt.)
b. Nałożyć odpowiednią ilość smaru na śrubę oraz rolkę.

Rys: Demontaż i smarowanie rolek palnika Platinum Bio SPIN (nie rzadziej niż raz na miesiąc)

9. Użytkowanie i konserwacja palnika Platinum Bio SPIN

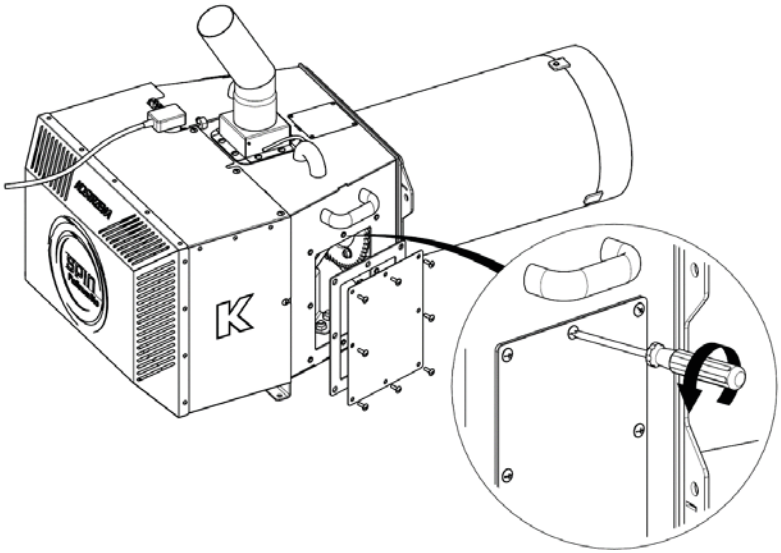

Rys. Odkręcić śruby mocujące dekiel rewizyjny od korpusu palnika (wkręt podkładkowy M5x16 – 8 szt.)

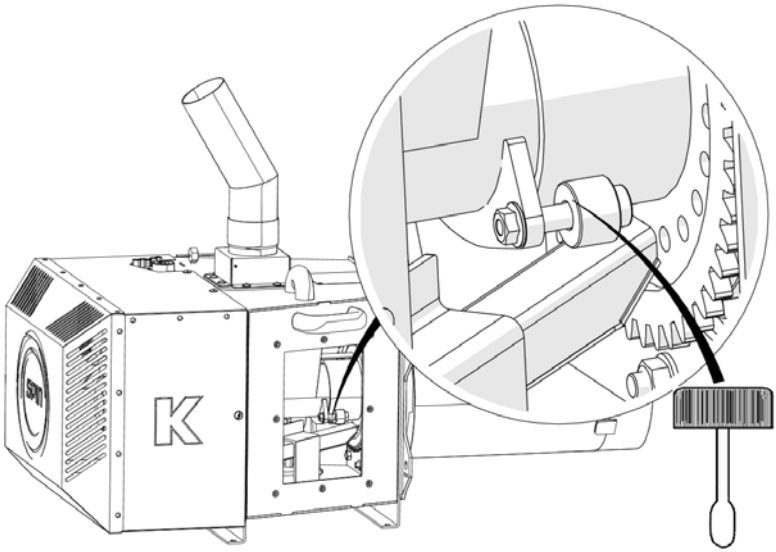

Rys: Odsunąć rolkę i wprowadzić odpowiednią ilość smaru. Czynność powtórzyć analogicznie z obu stron palnika. (Nie rzadziej niż raz na 6 m-cy)

9. Użytkowanie i konserwacja palnika Platinum Bio SPIN

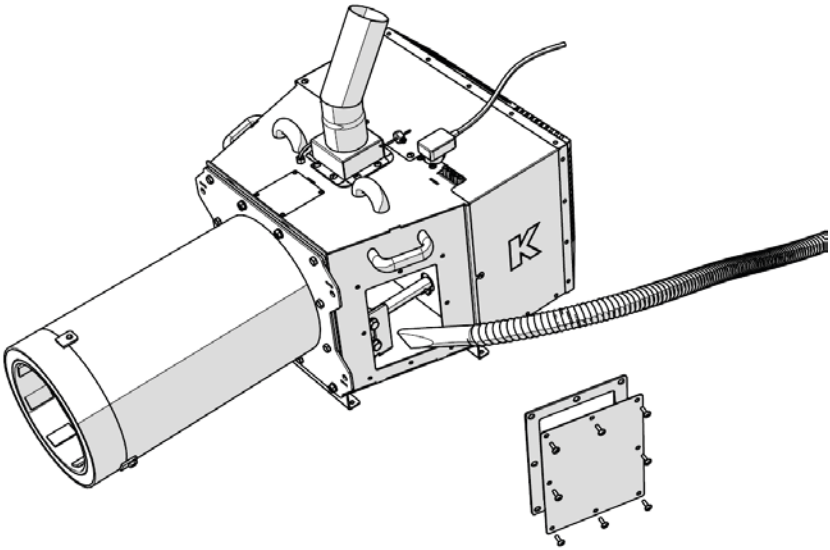

Rys: Czyszczenie wnętrza korpusu palnika Platinum Bio SPIN (co najmniej raz na 6 m-cy).

PRZEWODY SPALINOWE I WENTYLACYJNE PODLEGAJĄ OKRESOWEJ KONTROLI I CZYSZCZENIU (PRZYNAJMNIEJ RAZ DO ROKU) PRZEZ WYKWALIFIKOWANY ZAKŁAD USŁUG KOMINIARSKICH.
DLA PRAWIDŁOWEJ I BEZPIECZNEJ PRACY KOTŁA (INSTALACJI GRZEWCZEJ) WYMAGANA JEST SPRAWNA PRACY INSTALACJI WENTYLACYJNEJ I KOMINOWEJ.

KWESTIE FORMALNE CO DO UTRZYMANIA I OBSŁUGI PRZEWODÓW KOMINOWYCH REGULUJE:
- **USTAWA Z DNIA 24.08.1991 O OCHRONIE PRZECIWPOŻAROWEJ (DZ. U. NR 81 Z PÓŹNIEJSZYMI ZMIANAMI)**
- **ROZPORZĄDZENIA W SPRAWIE OCHRONY PRZECIWPOŻAROWEJ BUDYNKÓW, INNYCH OBIEKTÓW BUDOWLANYCH I TERENÓW Z DNIA 11.06.2006 (DZ. U. 80/06)**

9.3.3 Konserwacja instalacji elektrycznej kotła i osprzętu

- skontrolować ogólnie stan instalacji elektrycznej zgodnie ze sztuką,
- oględziny przewodów elektrycznych, wtyczek, połączeń elektrycznych,
- kontrola podłączenia i pracy automatyki kotłowej,
- sprawdzić działanie pompy kotłowej, zaworu mieszającego,
- sprawdzić działanie pozostałych urządzeń zamontowanych w kotłowni (pomp obiegowych, filtrów, odmulaczy, zaworów itp.).

9.3.4 Konserwacja zasobnika

Wszelkie prace kontrolne i konserwacyjne należy przeprowadzać przy opróżnionym z paliwa zasobniku.

- skontrolować jakość i właściwość zsypu obrotowego Platinum Bio SPIN z zasobnikiem paliwa,
- sprawdzić zasobnik pod kątem sztywności i szczelności konstrukcji,
- skontrolować jakość przylegania pokrywy górnej zasobnika,
- sprawdzić drożność kanału wylotowego zasobnika.

9.3.5 Ostateczna kontrola pracy kotłowni

- zasypać paliwo do zbiornika,
- uruchomić kocioł,
- sprawdzić poprawność pracy całego systemu grzewczego,
- przeprowadzić ostateczną kontrolę (analizę spalin) i regulacje pracy instalacji grzewczej (nastawy automatyki, pracy palnika itp.).

10. Ważne uwagi, wskazówki i zalecenia

Przed uruchomieniem kotła koniecznie należy sprawdzić obecność wody w instalacji grzewczej. Zbiornik zsypowy paliwa musi zawierać wystarczającą ilość paliwa aby proces pracy urządzeń kotłowych przebiegał bez zakłóceń.

UWAGA!
PRZY STOSOWANIA PALIWA NIEZGODNEGO Z ZALECENIAMI MOGĄ WYSTĄPIĆ ZAKŁÓCENIA W PRACY URZĄDZENIA A NAWET JEGO USZKODZENIE. ZA NIEZGODNE UZNAJE SIĘ RÓWNIEŻ WYSTĘPOWANIE W PALIWIE ELEMENTÓW OBCYCH JAK KAMIENIE ITP. ZA SKUTKI WYNIKŁE ZE STOSOWANIA PRZEZ UŻYTKOWNIKA NIEWŁAŚCIWEGO PALIWA PRODUCENT NIE PONOSI ODPOWIEDZIALNOŚCI.
UŻYWANIE RĘKAWIC ZABEZPIECZAJĄCYCH PRZED POPARZENIEM ORAZ STOSOWANIE SIĘ DO WARUNKÓW BEZPIECZNEJ OBSŁUGI JEST KONIECZNE PODCZAS PROWADZENIA PRAC EKSPLOATACYJNYCH.

Podczas eksploatacji dochodzi do zanieczyszczania płaszczyzn wymiany ciepła w kotle co powoduje podniesienie temperatury spalin na wylocie z kotła i obniżenie jego sprawności.

!

MONTAŻU I URUCHOMIENIA KOTŁA MOŻE DOKONAĆ TYLKO FIRMA POSIADAJĄCA AUTORYZACJĘ I UPRAWNIENIA PRODUCENTA POD RYGOREM UTRATY GWARANCJI.

Po włączeniu kotła w żadnym wypadku nie wolno otwierać drzwi i dekli kotła (groźba poparzenia). Podczas rozpalania kotła w żadnym wypadku nie wolno otwierać drzwi kotła (groźba wybuchu). Kategorycznie zabrania się używania do rozpalania środków wspomagających, środków łatwopalnych. W najbliższym otoczeniu kotła i palnika zabronione jest składowanie wszelkich elementów łatwopalnych.
Dla zapewnienia prawidłowej eksploatacji kotła konieczne jest zachowanie minimalnej (45°C) temperatury na powrocie – groźba wystąpienia szkodliwej kondensacji pary wodnej ze spalin. Możliwe jest pojawienie się minimalnej ilości kondensatu podczas rozruchu kotła (rozgrzewania go).
Po zakończeniu sezonu grzewczego kocioł oraz przewód dymny należy dokładnie wyczyścić.
Kotłownia powinna być utrzymywana czysta i sucha.

11. Likwidacja palnika po upływie czasu jego żywotności

Ze względu na to, że elementy palnika składają się w większości ze stali, można je utylizować oddając do punktu skupu surowców wtórnych.

12. Skrócona instrukcja PPOŻ i BHP

1. Przed uruchomieniem kotła/palnika koniecznie należy zapoznać się z dokumentacją Techniczno-Ruchową.
2. Stosowanie rozpuszczalników, benzyny itp. w celu rozpalenia paliwa jest zabronione.
3. Podczas pracy pod napięciem nie wolno otwierać urządzeń elektrycznych, ponieważ grozi to porażeniem prądem.
4. W pomieszczeniu w którym znajdują się magazyn paliwa oraz kocioł grzewczy zainstalować należy sprzęt ppoż.
5. Uniemożliwić wstęp osobom nieupoważnionym.
6. Obsługą urządzeń instalacji grzewczej powinny zajmować się osoby upoważnione i przeszkolone.
7. Okresowo sprawdzać stan instalacji elektrycznej i kominowej.
8. Nie zastawiać dostępu powietrza do kratek wentylacyjnych.
9. Okresowo sprawdzać jakość pracy palnika kotła grzewczego pod kątem jakości spalin, ewentualnie ponownie wyregulować palnik oraz dokonać pomiaru spalin.
10. Warunkiem wykonywania jakichkolwiek prac konserwacyjnych jest wyłączony układ z zasilania elektrycznego (wyłącznik główny).
11. Meldować przełożonym o zauważonych usterkach.
12. Zachować czystość i porządek.
13. Wszystkie naprawy powierzać przeszkolonym i uprawnionym pracownikom oraz autoryzowanemu serwisowi.
14. Używać tylko gaśnic śniegowych lub proszkowych.

13. Przykłady awarii urządzenia i sposoby ich usuwania

Rodzaj awarii	Prawdopodobne przyczyny awarii	Możliwe przyczyny / sugerowana naprawa
Wyświetlacz sygnalizuje komunikat „zwarcie czujnika palnika"	• Źle podłączony czujnik do płytki palnika • Uszkodzone wyjście płytki palnika • Uszkodzony przewód palnika	• Sprawdzić poprawność podłączenia czujnika w kostce • Sprawdzić wyjście z płytki • Sprawdzić przewód palnika
Wyświetlacz sygnalizuje komunikat „przegrzanie kotła" lub „rozwarcie STB"	• Uszkodzony czujnik temp. kotła • Brak odbioru ciepła • Uszkodzone STB	• Sprawdzić poprawność położenia czujnika • Sprawdzić podłączenie czujnika w sterowniku • Uszkodzone pompy kotłowe • Wymiana/naprawa regulatora
Wyświetlacz sygnalizuje komunikat „przegrzanie palnika"	• Źle podłączony czujnik palnika • Uszkodzony czujnik palnika • Zabrudzony ruszt palnika – duże spieki na ruszcie	• Sprawdzić poprawność podłączenia czujnika w kostce • Wymienić czujnik palnika • Wyregulować system obrotu rusztu
Brak odczytów na wyświetlaczu regulatora	• Brak zasilania • Nieprawidłowe podłączenie wtyczek i przewodów regulatora • Zbyt duże zawilgocenie regulatora • Uszkodzony wyświetlacz	• Sprawdzić podłączenie kotła do zasilania elektrycznego • Sprawdzić poprawność zamontowania wtyczek i podłączenia regulatora • Wymiana/naprawa regulatora
Nie działa jeden z przycisków panelu sterującego	• Awaria panelu sterującego	• Naprawa panelu sterującego
Podajnik ślimakowy nie obraca się pomimo sygnalizacji jego załączenia	• Brak zasilania motoreduktora • Nieprawidłowe podłączenie przewodów zasilających • Zablokowanie podajnika • Awaria motoreduktora • Awaria modułu sterowania	• Sprawdzić poprawność zamontowania wtyczek i połączeń modułu sterownika • Sprawdzić poprawność połączeń motoreduktora z wałkiem ślimaka • Sprawdzić drożność kanału podajnika w swobodę obrotów wału ślimakowego w kanale podajnika
Nie ma nawiewu powietrza mimo sygnalizacji załączenie wentylatora	• Brak zasilania wentylatora • Awaria wentylatora • Awaria modułu sterującego	• Sprawność poprawności połączeń wtyczek i przewodów wentylatora (łącznie z kostkami) • Wymienić wentylator • Wymienić moduł sterujący

13. Przykłady awarii urządzenia i sposoby ich usuwania

Rodzaj awarii	Prawdopodobne przyczyny awarii	Możliwe przyczyny / sugerowana naprawa
Nie działa automatyczne rozpalanie paliwa- komunikat „Brak ognia/opału".	• Złe ustawienia czasów grzania grzałki oraz próby ognia • Nieprawidłowe podłączenie grzałki • Zatkany otwór wylotowy gorącego powietrza z grzałki • Uszkodzona grzałka • Uszkodzony/zabrudzony czujnik płomienia • Zabrudzony otwór czujnika płomienia na ścianie tylnej rusztu	• Zmienić parametry nastaw • Sprawdzić poprawność połączeń wtyczek i przewodów grzałki (łącznie z kostkami) • Udrożnić otwór od zapalarki • Bardzo mokre paliwo • Wymiana grzałki • Wymiana lub oczyszczenie czujnika płomienia • Oczyszczenie/udrożnienie otworu czujnika płomienia
Podczas palenia w komorze kotła jest dużo ciemnego dymu. Do popielnika spada dużo nie spalonego opału.	• Źle ustawiona ilość powietrza • Źle ustawiony system obrotu rusztu	• Wyregulować system obrotu rusztu
Podczas palenia w komorze kotła jest bardzo dużo latających kawałków paliwa. Do popielnika spada dużo nie spalonego opału.	• Źle ustawiona ilość powietrza • Źle ustawiony system obrotu rusztu	• Wyregulować system obrotu rusztu
Kocioł nie osiąga zadanej temperatury	• Nieprawidłowo dobrany kocioł do budynku • Awaria czujników • Źle umiejscowiony czujnik temperatury wody powracającej do kotła • Ustawiona niska moc kotła	• Sprawdzić poprawność doboru kotła • Sprawdzenie czujników • Sprawdzenie umiejscowienie czujnika powrotu (w tym samym miejscu powinna występować cyrkulacja wody) • Sprawdzić czasy podawania i postoju palnika
Wydostający się dym z kotła	• Niedrożny kanał kominowy • Niedrożny kanał przedłużenia kotła • Niedrożne kanały wymiennika • Uszkodzone bądź zużyte sznury uszczelniające	• Udrożnić kanały
Pomimo poprawnego rozpalenia kotła po kilku minutach następuje czyszczenie i ponowne rozpalanie	• Źle wyregulowane czasy podawania i postoju, • Źle wyregulowane powietrze, • Źle wyregulowany system obrotu rusztu	• Sprawdzić i wyregulować palnik

14. Gwarancja

14.1 Gwarancja

Firma Kostrzewa sp.k. udziela:

- **3 lata** gwarancji na trwałość zewnętrznego korpusu palnika
- **2 lata** gwarancji na automatykę sterującą, ślimak podający, motoreduktor, wentylator,moduł sondy Lambda
- **1 rok** gwarancji na czujniki pomiarowe, sondę Lambda (jeżeli jest w zestawie), elementy grzejne (zapalarka)
- **1 rok** gwarancji na zespół rusztu palnika *

Gwarancja obowiązuje wyłącznie na terenie Polski.

Producent zobowiązuje się do naprawy wadliwych podzespołów. Okres gwarancji na każdą część wymienioną tj. wentylator, zapalarka, motoreduktor, czujnik spalin nie ulega zmianie nawet w przypadku wymiany podzespołu na inny – gwarancja obowiązuje nadal od momentu zakupu urządzenia.

W skład zespołu rusztu wchodzą:

- rura rusztu
- ściana tylna rusztu
- przegroda rusztu

Zespół rusztu ma za zadanie:

- zapewnienie powietrza (tlenu) do spalania paliwa
- umożliwienie dobrego wymieszania substancji palnych z powietrzem
- zagwarantowanie odpowiedniego czasu kontaktu substancji palnych z powietrzem
- umożliwienie podtrzymania temperatury na odpowiednim poziomie gwarantującym zapłon paliwa

> * UWAGA:
> W wyjątkowych sytuacjach zespół rusztu palnika (jako element narażony na działanie najwyższych temperatur zespole kotła) może zostać w pewnym zakresie odkształcony, co nie powinno mieć wpływu na jego prawidłowe funkcjonowanie. Ruszt odkształcony podlega wymianie tylko w sytuacji gdy odkształcenie to ma bezpośredni wpływ na prace palnika.

14.2. Przedłużenie gwarancji

Istnieje możliwość przedłużenia gwarancji poprzez wykupienie PAKIETU GWARANCYJNEGO.
Ceny PAKIETU GWARANCYJNEGO są dostępne na stronie www.kostrzewa.com.pl lub w biurze producenta.

14.3. Warunkiem objęcia urządzenia gwarancją jest:

- Dokonanie pierwszego płatnego uruchomienia urządzenia przez Autoryzowany lub Fabryczny Serwis z potwierdzeniem adnotacji w karcie gwarancyjnej lub zarejestrowanie na internetowej platformie serwisowej producenta (strefa serwisanta).
- Dokonanie rocznego płatnego przeglądu palnika przez Autoryzowany lub Fabryczny Serwis do końca trwania gwarancji z potwierdzeniem adnotacji w karcie gwarancyjnej lub zarejestrowanie na internetowej platformie serwisowej producenta (strefa serwisanta).
- Wykonanie instalacji palnika do kotła do systemu grzewczego, który może przeprowadzić instalator posiadający ogólne uprawnienia instalacyjne z potwierdzeniem adnotacji w karcie gwarancyjnej lub zarejestrowanie na internetowej platformie serwisowej producenta (strefa serwisanta).
- W przypadku stwierdzenia wadliwego działania automatyki, palnika Platinum Bio SPIN lub wentylatora ciśnieniowego użytkownik zobowiązany jest do dostarczenia uszkodzonego podzespołu urządzenia na koszt użytkownika

Wszelkie naprawy i czynności przekraczające zakres czynności użytkownika (obsługa, czyszczenie, konserwacja), może przeprowadzić tylko Autoryzowany lub Fabryczny Serwis Kostrzewa.

Spis Autoryzowanych Serwisantów dostępny jest na stronie producenta: www.kostrzewa.com.pl

Rozruch zerowy jest płatny. Użytkownik kotła pokrywa koszty dojazdu Autoryzowanego lub Fabrycznego Serwisu. Aktualny cennik i zakres czynności obowiązujących podczas pierwszego uruchomienia dostępny jest na www.kostrzewa.com.pl lub w biurze producenta.

14.4. Gwarancji nie podlegają:

- Uszczelki, bezpiecznik automatyki, kondensatory, ustawienia automatyki kotła po zmianie paliwa, zabrudzenie rusztu palnika
- Każda informacja o wadach musi być przekazana nie później niż 7 dni po wykryciu usterki, zawsze w formie pisemnej (protokół reklamacyjny) do punktu sprzedaży lub do punktu serwisowego
- Producent palnika nie ponosi odpowiedzialności za niewłaściwie dobraną moc urządzenia
- Użytkownik jest zobowiązany do zwrotu kosztów wezwania serwisu w przypadku
  - nieuzasadnionego wezwania serwisu (nie stosowanie się do powyższych zaleceń obsługi palnika i osprzętu)
  - naprawy uszkodzenia wynikającego z winy użytkownika
  - braku możliwości dokonania naprawy z powodów niezależnych od serwisu (np. brak paliwa, brak ciągu kominowego, nieszczelności w instalacji co)

14.5. Utrata gwarancji następuje w przypadku:

- Jeżeli nie została odesłana do producenta: strona „Karta Gwarancyjna" - wysłanie dokumentu jest obowiązkiem użytkownika
- Jeżeli nie został wypełniony obowiązkowy formularz przez AS „Tabele nastaw dla regulatora Platinum Bio SPIN" po każdym roku użytkowania urządzenia
- Jeżeli nie został wypełniony formularz „Uruchomienia palnika Platinum Bio SPIN i zapoznanie się z zasadami obsługi" oraz wypełniony formularz „Wykaz czynności, jakie powinna wykonać osoba dokonująca pierwszego uruchomienia palnika Platinum Bio SPIN lub/i gdy w Karcie Gwarancyjnej brakuje numeru palnika, daty zakupu, pieczątek sprzedawcy i instalatora z podpisami, danych użytkownika (imię, nazwisko, adres), numerami dowodów sprzedaży
- Przyłączenia palnika do kotła i instalacji grzewczej nie spełniających obowiązujących norm prawnych
- Obsługi i eksploatacji niezgodnej z Instrukcją Obsługi
- Dokonywania napraw przez osoby nieupoważnione przez producenta.

Szkody w wyniku nie dotrzymania powyższych warunków nie mogą być przedmiotem roszczeń gwarancyjnych.

Jeżeli palnik pracuje wg zasad przedstawionych w niniejszej DTR-ce, wówczas nie wymaga szczególnych specjalistycznych ingerencji firmy Kostrzewa.

Producent ma prawo do ewentualnych zmian w konstrukcji palnika w ramach modernizacji wyrobu, które to zmiany nie muszą być uwzględnione w niniejszej instrukcji.

Obowiązki Autoryzowanego Serwisanta podczas pierwszego uruchomienia dostępne są na stronie producenta
www.kostrzewa.com.pl

UWAGA!!! Palnik Platinum Bio SPIN może być podłączony do kotła pracującego zarówno w układzie otwartym jak i zamkniętym.

!

UWAGA!!!
Gwarancji nie podlegają uszkodzenia spowodowane:
- **wyładowaniami atmosferyczmymi**
- **przepięciami w sieci energetycznej**
- **pożarem**
- **powodzią lub zalaniem kotła**

Do obowiązków Serwisu nie należą:

1. Transport palnika i osprzętu do miejsca instalacji
2. Prowadzenie przewodów z urządzeń zewnętrznych do automatyki
3. Dostosowywanie kotłowni do obowiązujących norm w celu pierwszego uruchomienia
4. Zapewnienia paliwa podczas pierwszego uruchomienia

Do obowiązków Serwisu należą:

1. Sprawdzenie wentylacji w kotłowni
2. Sprawdzenie szczelności podłączenia palnika (uszczelka)
3. Sprawdzenie prawidłowości podłączeń hydraulicznych
4. Sprawdzenie prawidłowości podłączenia palnika/kotła z przewodem kominowym
5. Sprawdzenie podłączeń elektrycznych w sterowniku
6. Sprawdzenie połączenia zestawu podającego paliwa z palnikiem
7. Sprawdzenie przewodów elektrycznych wentylatorów, motoreduktora, zapalarki, czujników, czy nie są uszkodzone
8. Sprawdzenie czy nie dokonano przeróbek przy palniku
9. Sprawdzenie wskazań oraz umiejscowienia wszystkich czujników
10. Czyszczenie palnika (wybranie osadu)
11. Informacja o możliwości wymiany oprogramowania na nowszą wersję
12. Wyregulowanie pracy palnika/kotła na stosowanym paliwie (czasy podawania, postoju i moc dmuchawy) (dodatkowo płatne)

Wykaz czynności, jakie powinna wykonać osoba dokonująca pierwszego uruchomienia palnika Platinum Bio SPIN

Nr	Czynności do wykonania	V **	Uwagi ***
1	Sprawdzić działanie wentylacji kotłowni.		
2	Sprawdzić oświetlenie pomieszczenia (czy wystarczające do obsługi i ewentualnej naprawy kotła).		
3	Sprawdzić dostęp do miejsc, które wymagają okresowej obsługi (wyczystki, sterownik, zbiornik paliwa, motoreduktor, wentylatory).		
4	Sprawdzić szczelność podłączenia hydraulicznego kotła do instalacji CO.		
5	Sprawdzić ilość paliwa w zbiorniku (czy jest wystarczająca do uruchomienia palnika/kotła).		
6	Sprawdzić szczelność połączenia kotła z przewodem kominowym.		
7	Sprawdzić podłączenie wszystkich przewodów elektrycznych w sterowniku (pociągnąć za każdy przewód z siłą około 2-5 [N]).		
8	Sprawdzić osadzenie kostek podłączeniowych w sterowniku.		
9	Sprawdzić podłączenie przewodów elektrycznych, które nie są podłączane fabrycznie (pompy, czujnik temperatury zewnętrznej, regulator pokojowy).		
10	Sprawdzić wskazania i umiejscowienie czujników		
11	Wykonać testowanie wyjść		
12	Uruchomić urządzenie		
13	Sprawdzić szczelność połączeń do kanału kominowego		

(**) - odznaczyć w przypadku prawidłowego zainstalowania, montażu lub regulacji palnika
(***) - dokonać wpisu w przypadku niezgodności z zasadami instalacji, montażu lub regulacji

Miejsce zainstalowania palnika:

ulica: ..... nr domu: .....

kod pocztowy __ __ - __ __ __ miejscowość: .....

....

Podpis i pieczęć osoby uruchamiającej palnik: Data uruchomienia palnika:

Dla producenta. Proszę o wysłanie na adres: SERWIS KOSTRZEWA, 11-500 Giżycko, ul. Przemysłowa 11A

Wykaz czynności, jakie powinna wykonać osoba dokonująca pierwszego uruchomienia palnika Platinum Bio SPIN

Nr	Czynności do wykonania	V **	Uwagi ***
1	Sprawdzić działanie wentylacji kotłowni.		
2	Sprawdzić oświetlenie pomieszczenia (czy wystarczające do obsługi i ewentualnej naprawy kotła).		
3	Sprawdzić dostęp do miejsc, które wymagają okresowej obsługi (wyczystki, sterownik, zbiornik paliwa, motoreduktor, wentylatory).		
4	Sprawdzić szczelność podłączenia hydraulicznego kotła do instalacji CO.		
5	Sprawdzić ilość paliwa w zbiorniku (czy jest wystarczająca do uruchomienia palnika/kotła).		
6	Sprawdzić szczelność połączenia kotła z przewodem kominowym.		
7	Sprawdzić podłączenie wszystkich przewodów elektrycznych w sterowniku (pociągnąć za każdy przewód z siłą około 2-5 [N]).		
8	Sprawdzić osadzenie kostek podłączeniowych w sterowniku.		
9	Sprawdzić podłączenie przewodów elektrycznych, które nie są podłączane fabrycznie (pompy, czujnik temperatury zewnętrznej, regulator pokojowy).		
10	Sprawdzić wskazania i umiejscowienie czujników		
11	Wykonać testowanie wyjść		
12	Uruchomić urządzenie		
13	Sprawdzić szczelność połączeń do kanału kominowego		

(**) - odznaczyć w przypadku prawidłowego zainstalowania, montażu lub regulacji palnika
(***) - dokonać wpisu w przypadku niezgodności z zasadami instalacji, montażu lub regulacji

Miejsce zainstalowania palnika:

ulica: ..... nr domu: .....

kod pocztowy __ __ - __ __ __ miejscowość: .....

....

Podpis i pieczęć osoby uruchamiającej palnik: Data uruchomienia palnika:

Wyrażam zgodę na przetwarzanie moich danych osobowych w bazie danych osobowych, której administratorem jest PPH KOSTRZEWA sp.k. z siedzibą w Giżycku, ul. Przemysłowa 11A. Dane osobowe przetwarzane będą w celu obsługi serwisowej oraz marketingu produktów Kostrzewa. Osoba udostępniająca dane osobowe ma prawo dostępu do treści swoich danych oraz ich poprawiania. Podanie danych osobowych jest dobrowolne. Przetwarzanie danych osobowych odbywa się na podstawie przepisów Ustawy o ochronie danych osobowych z dnia 29 sierpnia 1997 r. (Dz. U. z 2002, nr 101, poz. 926 tekst jednolity).

Dla producenta. Proszę o wysłanie na adres: SERWIS KOSTRZEWA, 11-500 Giżycko, ul. Przemysłowa 11A

Karta zainstalowania palnika Platinum Bio SPIN

Numer produkcyjny palnika ..... Moc palnika .....

Użytkownik (Nazwisko i imię) .....

Adres (ulica, miasto, kod pocztowy) .....

Data instalacji palnika (dd/ mm/ rok) .....

Nazwa firmy instalacyjnej .....

Adres firmy instalacyjnej (ulica, miasto, kod pocztowy) .....

.....

.....

UWAGA!!! Odesłanie wypełnionej „Karty zainstalowania palnika Platinum Bio SPIN" do producenta jest koniecznym warunkiem zachowania gwarancji.

…….. ……..

Podpis i pieczęć instalatora Podpis użytkownika

Wyrażam zgodę na przetwarzanie moich danych osobowych w bazie danych osobowych, której administratorem jest PPH KOSTRZEWA sp.k. z siedzibą w Giżycku, ul. Przemysłowa 11A. Dane osobowe przetwarzane będą w celu obsługi serwisowej oraz marketingu produktów Kostrzewa. Osoba udostępniająca dane osobowe ma prawo dostępu do treści swoich danych oraz ich poprawiania. Podanie danych osobowych jest dobrowolne. Przetwarzanie danych osobowych odbywa się na podstawie przepisów Ustawy o ochronie danych osobowych z dnia 29 sierpnia 1997 r. (Dz. U. z 2002, nr 101, poz. 926 tekst jednolity).

Karta gwarancyjna - uruchomienie palnika Platinum Bio SPIN

Numer produkcyjny palnika ..... Moc palnika ..... Wersja oprogramowania .....

Użytkownik (Nazwisko i imię) .....

Adres (ulica, miasto, kod pocztowy) .....

Telefon .....

Niewypełniona karta gwarancyjna jest nieważna.

Użytkownik potwierdza, że:

- Podczas rozruchu przeprowadzonego przez firmę serwisową palnik nie wykazał żadnej wady.
- Otrzymał Instrukcję obsługi i instalacji palnika z wypełnioną Kartą gwarancyjną i Poświadczeniem o jakości i kompletności palnika.
- Został zaznajomiony z obsługą i utrzymaniem palnika.

....

Firma instalacyjna (pieczątka i podpis) — Firma dystrybucyjna (pieczątka i podpis)

....

Data instalacji — Data sprzedaży — Podpis użytkownika

Nr dokumentu sprzedaży producenta ..... Nr dokumentu sprzedaży dystrybutora .....

....

Firma uruchamiająca palnik (pieczątka i podpis) — Data uruchomienia

Dla producenta. Proszę o wysłanie na adres: SERWIS KOSTRZEWA, 11-500 Giżycko, ul. Przemysłowa 11A

Karta gwarancyjna - uruchomienie palnika Platinum Bio SPIN

Numer produkcyjny palnika ..... Moc palnika ..... Wersja oprogramowania .....

Użytkownik (Nazwisko i imię) .....

Adres (ulica, miasto, kod pocztowy) .....

Telefon .....

Niewypełniona karta gwarancyjna jest nieważna.

Użytkownik potwierdza, że:

- Podczas rozruchu przeprowadzonego przez firmę serwisową palnik nie wykazał żadnej wady.
- Otrzymał Instrukcję obsługi i instalacji palnika z wypełnioną Kartą gwarancyjną i Poświadczeniem o jakości i kompletności palnika.
- Został zaznajomiony z obsługą i utrzymaniem palnika.

....

Firma instalacyjna (pieczątka i podpis) — Firma dystrybucyjna (pieczątka i podpis)

....

Data instalacji — Data sprzedaży — Podpis użytkownika

Nr dokumentu sprzedaży producenta ..... Nr dokumentu sprzedaży dystrybutora .....

....

Firma uruchamiająca palnik (pieczątka i podpis) — Data uruchomienia

Wyrażam zgodę na przetwarzanie moich danych osobowych w bazie danych osobowych, której administratorem jest PPH KOSTRZEWA sp.k. z siedzibą w Giżycku, ul. Przemysłowa 11A. Dane osobowe przetwarzane będą w celu obsługi serwisowej oraz marketingu produktów Kostrzewa. Osoba udostępniająca dane osobowe ma prawo dostępu do treści swoich danych oraz ich poprawiania. Podanie danych osobowych jest dobrowolne. Przetwarzanie danych osobowych odbywa się na podstawie przepisów Ustawy o ochronie danych osobowych z dnia 29 sierpnia 1997 r. (Dz. U. z 2002, nr 101, poz. 926 tekst jednolity).

Tabele nastaw dla regulatora

OBOWIĄZKOWE !!! Tabele obowiązkowo wypełnia Autoryzowany Serwisant przy pierwszym uruchomieniu kotła.

Ustawienia palnika	
Rozpalanie	
• *Czas rozgrzewania*	
• *Dawka startowa paliwa*	
• *Detekcja płomienia*	
• *Nadmuch rozpalania*	
• *Czas rozpalania*	
Praca	
• *Maksymalna moc palnika*	
• *Maksymalna moc palnika FL*	
• *Minimalna moc palnika FL*	
Ustawienia nadmuchu:	
- *Nadmuch moc nominalna*	
- *Nadmuch moc pośrednia*	
- *Nadmuch moc minimalna*	
• Czas cyklu w trybie PRACA	
• Czas nadzoru	
Wydajność podajnika	
Kaloryczność paliwa	
Praca z sondą lambda	

Ustawienia kotła	
Tryb pracy	
Minimalna temperatura kotła	
Maksymalna temperatura kotła	
Wybór termostatu	
Histereza kotła	
Pompa kotłowa	
Wyłączenie pompy od termostatu	

Ustawienia CO i CWU	
Temperatura załączenia pompy CO	
Postój pompy CO podczas ładowania	
Czas postoju CO od termostatu	
Czas pracy CO od termostatu	
Min. temperatura zadana CWU	
Maks. Temperatura zadana CWU	
Podwyższenie temp. Kotła od CWU i mieszacza	
Automatyczne wydłużenie pracy CWU	

Ustawienia zbiornika	
Pojemność zbiornika	
Czujnik poziomu paliwa	
Ilość paliwa minimum	
Podajnik	
• Czas testu wydajności	
• Test wydajności paliwa	
• Waga paliwa	

* niedostępne jeśli nie podłączono odpowiedniego czujnika, modułu dodatkowego lub parametr jest ukryty.

Obsługa mieszacza 1-6*	1	2	3	4	5	6
Obsługa mieszacza						
Wybor termostatu						
Minimalna temperatura mieszacza						
Maksymalna temperatura mieszacza						
Czas otwarcia zaworu						
Wyłącznie pompy od termostatu						
ŹRODŁO						
LATO						

Kaskada	
Tryb pracy kotła w kaskadzie	
Kocioł główny	
Podwyższenie temp. zadanej kotła	
Automatyczne przełączenie	
Kocioł dodatkowy – histereza	
Kocioł dodatkowy – opóźnienie	
Kocioł rezerwowy	

Ustawienia bufora*	
Obsługa bufora	
Temperatura rozpoczęcia ładowania	
Temperatura zakończenia ładowania	
Start instalacji grzewczej	

Wyjście H	
Konfiguracja wyjścia H2*	

** Wymaga odpowiedniej konfiguracji lub podłączenia dodatkowych modułów/czujników*

Uruchomienie palnika Platinum Bio SPIN i zapoznanie się z zasadami obsługi.

Numer produkcyjny palnika .....

Nr	Pytania kontrolne	V
1	Czy znana jest ogólna budowa palnika?	
2	Czy została przedstawiona Panu/i zasada działania zaworu mieszającego czterodrogowego?	
3	Czy znany jest Panu/i proces powstawania skroplin w kotle?	
4	Czy zna Pan/i warunki pracy kotła, w których może wystąpić skraplanie?	
5	Czy zna Pan/i skutki długotrwałej pracy kotła w warunkach, w których występuje wykraplanie pary wodnej?	
6	Czy zna Pan/i tryby pracy kotła i zasadę ich działania?	
7	Czy zna Pan/i sposób ustawienia zadanej temperatury kotła?	
8	Czy zna Pan/i sposób ustawienia zadanej temperatury ciepłej wody użytkowej?	
9	Czy znane są rodzaje alarmów, które są wyświetlane na pulpicie sterującym i sposób obrony kotła przed niebezpieczeństwami?	
10	Czy zna Pan/i sposób oczyszczania palnika i udrażniania otworu przelotowego gorącego powietrza z automatycznej zapalarki?	

....

Podpis i pieczęć osoby uruchamiającej palnik Podpis osoby przeszkolonej

Wyrażam zgodę na przetwarzanie moich danych osobowych w bazie danych osobowych, której administratorem jest PPH KOSTRZEWA sp.k. z siedzibą w Giżycku, ul. Przemysłowa 11A. Dane osobowe przetwarzane będą w celu obsługi serwisowej oraz marketingu produktów Kostrzewa. Osoba udostępniająca dane osobowe ma prawo dostępu do treści swoich danych oraz ich poprawiania. Podanie danych osobowych jest dobrowolne. Przetwarzanie danych osobowych odbywa się na podstawie przepisów Ustawy o ochronie danych osobowych z dnia 29 sierpnia 1997 r. (Dz. U. z 2002, nr 101, poz. 926 tekst jednolity).

Karta gwarancyjna - I rok - przegląd roczny palnika Platinum Bio SPIN

Numer produkcyjny palnika ..... Moc palnika ..... Wersja oprogramowania .....

Użytkownik (Nazwisko i imię) .....

Adres (ulica, miasto, kod pocztowy) .....

Telefon .....

Niewypełniona karta gwarancyjna jest nieważna.

Użytkownik potwierdza, że:

- Podczas rozruchu przeprowadzonego przez firmę serwisową palnik nie wykazał żadnej wady.

.....	.....	.....
Firma dokonująca przeglądu palnika (pieczątka i podpis)	Data przeglądu	Podpis użytkownika

Dla producenta. Proszę o wysłanie na adres: SERWIS KOSTRZEWA, 11-500 Giżycko, ul. Przemysłowa 11A

Karta gwarancyjna - I rok - przegląd roczny palnika Platinum Bio SPIN

Numer produkcyjny palnika ..... Moc palnika ..... Wersja oprogramowania .....

Użytkownik (Nazwisko i imię) .....

Adres (ulica, miasto, kod pocztowy) .....

Telefon .....

Niewypełniona karta gwarancyjna jest nieważna.

Użytkownik potwierdza, że:

- Podczas rozruchu przeprowadzonego przez firmę serwisową palnik nie wykazał żadnej wady.

.....	.....	.....
Firma dokonująca przeglądu palnika (pieczątka i podpis)	Data przeglądu	Podpis użytkownika

Wyrażam zgodę na przetwarzanie moich danych osobowych w bazie danych osobowych, której administratorem jest PPH KOSTRZEWA sp.k. z siedzibą w Giżycku, ul. Przemysłowa 11A. Dane osobowe przetwarzane będą w celu obsługi serwisowej oraz marketingu produktów Kostrzewa. Osoba udostępniająca dane osobowe ma prawo dostępu do treści swoich danych oraz ich poprawiania. Podanie danych osobowych jest dobrowolne. Przetwarzanie danych osobowych odbywa się na podstawie przepisów Ustawy o ochronie danych osobowych z dnia 29 sierpnia 1997 r. (Dz. U. z 2002, nr 101, poz. 926 tekst jednolity).

Tabele nastaw dla regulatora

OBOWIĄZKOWE !!! Tabele obowiązkowo wypełnia Autoryzowany Serwisant przy pierwszym przeglądzie rocznym kotła.

Ustawienia palnika	
Rozpalanie	
• *Czas rozgrzewania*	
• *Dawka startowa paliwa*	
• *Detekcja płomienia*	
• *Nadmuch rozpalania*	
• *Czas rozpalania*	
Praca	
• *Maksymalna moc palnika*	
• *Maksymalna moc palnika FL*	
• *Minimalna moc palnika FL*	
Ustawienia nadmuchu:	
- *Nadmuch moc nominalna*	
- *Nadmuch moc pośrednia*	
- *Nadmuch moc minimalna*	
• Czas cyklu w trybie PRACA	
• Czas nadzoru	
Wydajność podajnika	
Kaloryczność paliwa	
Praca z sondą lambda	

Ustawienia kotła	
Tryb pracy	
Minimalna temperatura kotła	
Maksymalna temperatura kotła	
Wybór termostatu	
Histereza kotła	
Pompa kotłowa	
Wyłączenie pompy od termostatu	

Ustawienia CO i CWU	
Temperatura załączenia pompy CO	
Postój pompy CO podczas ładowania	
Czas postoju CO od termostatu	
Czas pracy CO od termostatu	
Min. temperatura zadana CWU	
Maks. Temperatura zadana CWU	
Podwyższenie temp. Kotła od CWU i mieszacza	
Automatyczne wydłużenie pracy CWU	

Ustawienia zbiornika	
Pojemność zbiornika	
Czujnik poziomu paliwa	
Ilość paliwa minimum	
Podajnik	
• Czas testu wydajności	
• Test wydajności paliwa	
• Waga paliwa	

* niedostępne jeśli nie podłączono odpowiedniego czujnika, modułu dodatkowego lub parametr jest ukryty.

Obsługa mieszacza 1-6*	1	2	3	4	5	6
Obsługa mieszacza						
Wybór termostatu						
Minimalna temperatura mieszacza						
Maksymalna temperatura mieszacza						
Czas otwarcia zaworu						
Wyłącznie pompy od termostatu						
ŹRÓDŁO						
LATO						

Kaskada	
Tryb pracy kotła w kaskadzie	
Kocioł główny	
Podwyższenie temp. zadanej kotła	
Automatyczne przełączenie	
Kocioł dodatkowy – histereza	
Kocioł dodatkowy – opóźnienie	
Kocioł rezerwowy	

Ustawienia bufora*	
Obsługa bufora	
Temperatura rozpoczęcia ładowania	
Temperatura zakończenia ładowania	
Start instalacji grzewczej	

Wyjście H	
Konfiguracja wyjścia H2*	

** Wymaga odpowiedniej konfiguracji lub podłączenia dodatkowych modułów/czujników*

Karta gwarancyjna - II rok - przegląd roczny palnika Platinum Bio SPIN

Numer produkcyjny palnika ..... Moc palnika ..... Wersja oprogramowania .....

Użytkownik (Nazwisko i imię) .....

Adres (ulica, miasto, kod pocztowy) .....

Telefon .....

Niewypełniona karta gwarancyjna jest nieważna.

Użytkownik potwierdza, że:

- Podczas rozruchu przeprowadzonego przez firmę serwisową palnik nie wykazał żadnej wady.

.....	.....	.....
Firma dokonująca przeglądu palnika (pieczątka i podpis)	Data przeglądu	Podpis użytkownika

Dla producenta. Proszę o wysłanie na adres: SERWIS KOSTRZEWA, 11-500 Giżycko, ul. Przemysłowa 11A

Karta gwarancyjna - II rok - przegląd roczny palnika Platinum Bio SPIN

Numer produkcyjny palnika ..... Moc palnika ..... Wersja oprogramowania .....

Użytkownik (Nazwisko i imię) .....

Adres (ulica, miasto, kod pocztowy) .....

Telefon .....

Niewypełniona karta gwarancyjna jest nieważna.

Użytkownik potwierdza, że:

- Podczas rozruchu przeprowadzonego przez firmę serwisową palnik nie wykazał żadnej wady.

.....	.....	.....
Firma dokonująca przeglądu palnika (pieczątka i podpis)	Data przeglądu	Podpis użytkownika

Wyrażam zgodę na przetwarzanie moich danych osobowych w bazie danych osobowych, której administratorem jest PPH KOSTRZEWA sp.k. z siedzibą w Giżycku, ul. Przemysłowa 11A. Dane osobowe przetwarzane będą w celu obsługi serwisowej oraz marketingu produktów Kostrzewa. Osoba udostępniająca dane osobowe ma prawo dostępu do treści swoich danych oraz ich poprawiania. Podanie danych osobowych jest dobrowolne. Przetwarzanie danych osobowych odbywa się na podstawie przepisów Ustawy o ochronie danych osobowych z dnia 29 sierpnia 1997 r. (Dz. U. z 2002, nr 101, poz. 926 tekst jednolity).

Tabele nastaw dla regulatora

OBOWIĄZKOWE !!! Tabele obowiązkowo wypełnia Autoryzowany Serwisant przy drugim przeglądzie rocznym kotła.

Ustawienia palnika	
Rozpalanie	
• *Czas rozgrzewania*	
• *Dawka startowa paliwa*	
• *Detekcja płomienia*	
• *Nadmuch rozpalania*	
• *Czas rozpalania*	
Praca	
• *Maksymalna moc palnika*	
• *Maksymalna moc palnika FL*	
• *Minimalna moc palnika FL*	
Ustawienia nadmuchu:	
- *Nadmuch moc nominalna*	
- *Nadmuch moc pośrednia*	
- *Nadmuch moc minimalna*	
• Czas cyklu w trybie PRACA	
• Czas nadzoru	
Wydajność podajnika	
Kaloryczność paliwa	
Praca z sondą lambda	

Ustawienia kotła	
Tryb pracy	
Minimalna temperatura kotła	
Maksymalna temperatura kotła	
Wybór termostatu	
Histereza kotła	
Pompa kotłowa	
Wyłączenie pompy od termostatu	

Ustawienia CO i CWU	
Temperatura załączenia pompy CO	
Postój pompy CO podczas ładowania	
Czas postoju CO od termostatu	
Czas pracy CO od termostatu	
Min. temperatura zadana CWU	
Maks. Temperatura zadana CWU	
Podwyższenie temp. Kotła od CWU i mieszacza	
Automatyczne wydłużenie pracy CWU	

Ustawienia zbiornika	
Pojemność zbiornika	
Czujnik poziomu paliwa	
Ilość paliwa minimum	
Podajnik	
• Czas testu wydajności	
• Test wydajności paliwa	
• Waga paliwa	

* niedostępne jeśli nie podłączono odpowiedniego czujnika, modułu dodatkowego lub parametr jest ukryty.

Obsługa mieszacza 1-6*	1	2	3	4	5	6
Obsługa mieszacza						
Wybór termostatu						
Minimalna temperatura mieszacza						
Maksymalna temperatura mieszacza						
Czas otwarcia zaworu						
Wyłącznie pompy od termostatu						
ŹRÓDŁO						
LATO						

Kaskada	
Tryb pracy kotła w kaskadzie	
Kocioł główny	
Podwyższenie temp. zadanej kotła	
Automatyczne przełączenie	
Kocioł dodatkowy – histereza	
Kocioł dodatkowy – opóźnienie	
Kocioł rezerwowy	

Ustawienia bufora*	
Obsługa bufora	
Temperatura rozpoczęcia ładowania	
Temperatura zakończenia ładowania	
Start instalacji grzewczej	

Wyjście H	
Konfiguracja wyjścia H2*	

** Wymaga odpowiedniej konfiguracji lub podłączenia dodatkowych modułów/czujników*

Zapis o przeprowadzonych przeglądach, naprawach gwarancyjnych i pogwarancyjnych palnika Platinum Bio SPIN

Data zapisu	Przeprowadzona czynność	Podpis i pieczątka Autoryzowanego Serwisu	Podpis klienta

Zapis o przeprowadzonych przeglądach, naprawach gwarancyjnych i pogwarancyjnych palnika Platinum Bio SPIN

Data zapisu	Przeprowadzona czynność	Podpis i pieczątka Autoryzowanego Serwisu	Podpis klienta

Protokół reklamacyjny

Przedmiot reklamacji:

Nazwa palnika: Platinum Bio SPIN Moc palnika: ..... Nr seryjny palnika:.....

Data zakupu palnika: .....

Nazwa i adres firmy dystrybucyjnej:.....
.....

Data instalacji palnika: .....

Nazwa i adres firmy instalacyjnej:.....
.....

Zgłaszający:

Imię i nazwisko: .....

Dokładny adres: .....
.....

Telefon: .....

Dokładny opis zgłaszanej usterki:

.....
.....
.....
.....
.....
.....
.....
.....
.....
.....
.....
.....

Zgadzam się na pokrycie wszelkich kosztów związanych z nieuzasadnionym wezwaniem Autoryzowanego Serwisu Kostrzewa (zgodnie z cennikiem producenta).

.....
czytelny podpis zgłaszającego reklamację

Starannie wypełniony protokół reklamacyjny prosimy przesłać na adres:
PPH Kostrzewa sp.k., 11-500 Giżycko, ul. Przemysłowa 11A lub do firmy dystrybucyjnej.

Protokół reklamacyjny

Przedmiot reklamacji:

Nazwa palnika: Platinum Bio SPIN Moc palnika: ..... Nr seryjny palnika:.....

Data zakupu palnika: .....

Nazwa i adres firmy dystrybucyjnej:.....

.....

Data instalacji palnika: .....

Nazwa i adres firmy instalacyjnej:.....

.....

Zgłaszający:

Imię i nazwisko: .....

Dokładny adres: .....

.....

Telefon: .....

Dokładny opis zgłaszanej usterki:

.....

.....

.....

.....

.....

.....

.....

.....

.....

.....

.....

.....

Zgadzam się na pokrycie wszelkich kosztów związanych z nieuzasadnionym wezwaniem Autoryzowanego Serwisu Kostrzewa (zgodnie z cennikiem producenta).

.....

czytelny podpis zgłaszającego reklamację

Starannie wypełniony protokół reklamacyjny prosimy przesłać na adres:
PPH Kostrzewa sp.k., 11-500 Giżycko, ul. Przemysłowa 11A lub do firmy dystrybucyjnej.

Protokół reklamacyjny

Przedmiot reklamacji:

Nazwa palnika: Platinum Bio SPIN Moc palnika: ..... Nr seryjny palnika:.....

Data zakupu palnika: .....

Nazwa i adres firmy dystrybucyjnej:.....
.....

Data instalacji palnika: .....

Nazwa i adres firmy instalacyjnej:.....
.....

Zgłaszający:

Imię i nazwisko: .....

Dokładny adres: .....
.....

Telefon: .....

Dokładny opis zgłaszanej usterki:

.....
.....
.....
.....
.....
.....
.....
.....
.....
.....
.....
.....

Zgadzam się na pokrycie wszelkich kosztów związanych z nieuzasadnionym wezwaniem Autoryzowanego Serwisu Kostrzewa (zgodnie z cennikiem producenta).

.....
czytelny podpis zgłaszającego reklamację

Starannie wypełniony protokół reklamacyjny prosimy przesłać na adres:
PPH Kostrzewa sp.k., 11-500 Giżycko, ul. Przemysłowa 11A lub do firmy dystrybucyjnej.

Notatki

Notatki

KOSTRZEWA®

Ogrzewanie i wentylacja

Kraina Wielkich Jezior Mazurskich

Kontakt

PPH Kostrzewa sp.k.

11-500 Giżycko
ul. Przemysłowa 11A
Polska

tel.: +48 87 429 56 00
tel.: +48 87 428 53 51

www.kostrzewa.com.pl