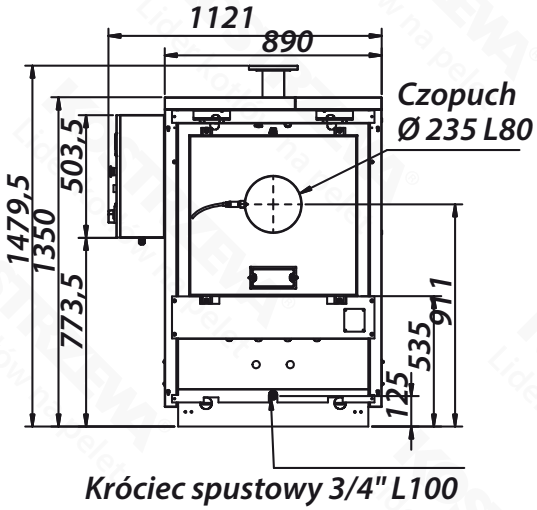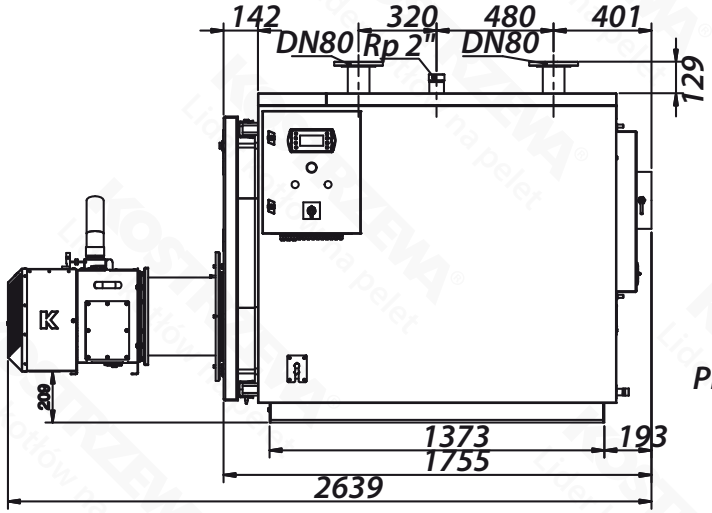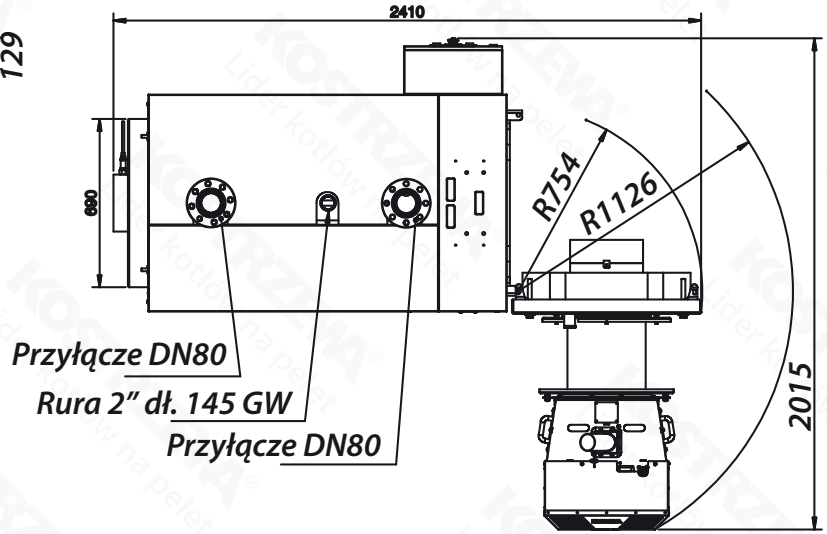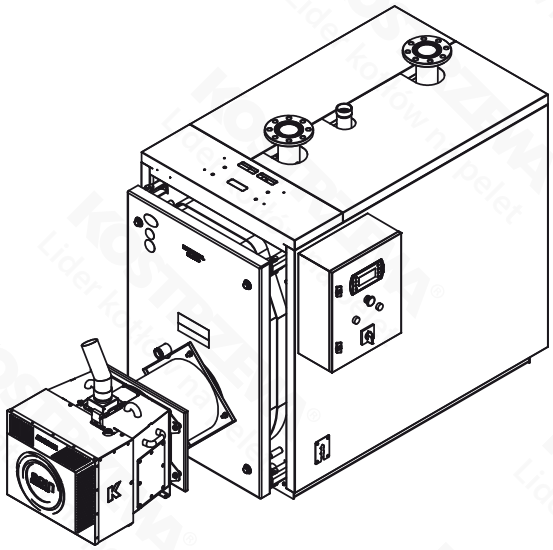Gabaryty - Maxi Bio SPIN NE **200 kW**